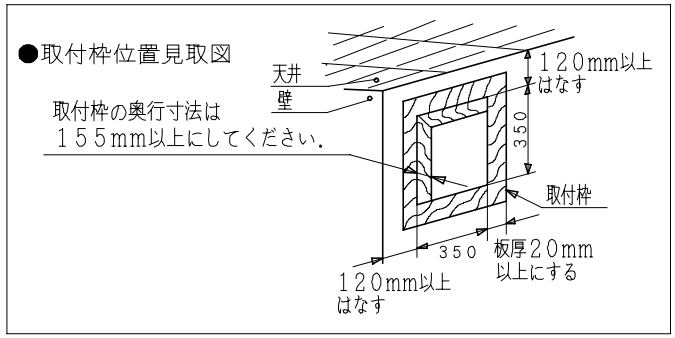

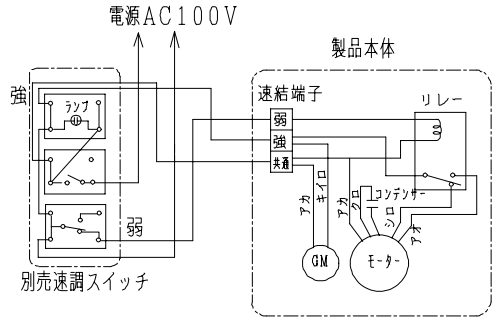

結線図

主要部品一覧表			
品番	部品名	材質	色仕様・その他
1	フレーム	溶融亜鉛メッキ鋼板	
2	電動機		E種絶縁（電気用品安全法）
3	羽根	合成樹脂	白（マンセル10YR9.5/0.5）
4	本体カバー	合成樹脂	白（マンセル10YR9.5/0.5）
5	シャッター	ポリエステル塗装鋼板	灰
6	端子台	（速結端子）	
7	パネル	冷間圧延薄鋼板	白（マンセル10YR9.5/0.5）

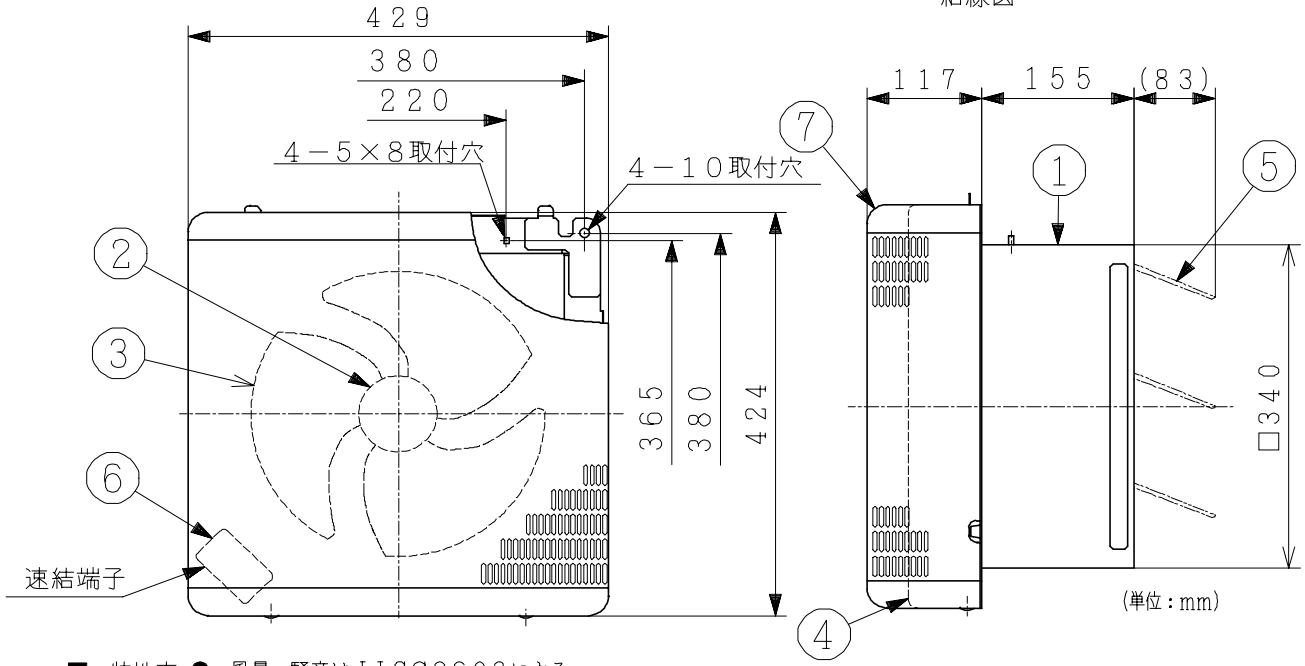

■ 風量－静圧特性

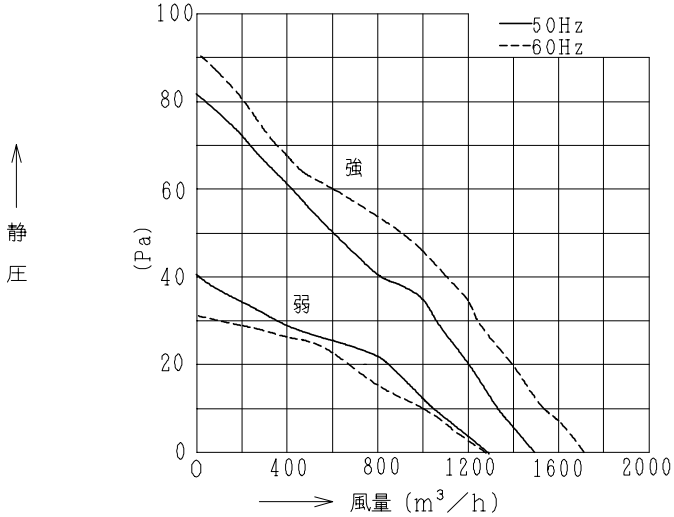

■ 特性表 ● 風量、騒音はJISC9603による.

形式	羽根サイズ (cm)	シャッター開閉方式	電圧 (V)	排吸区分	周波数 (Hz)	消費電力 (W)	電流 (A)	風量 (m³/時) ±10%	騒音 (dB)	質量 (kg)
UEP-30VM	30	電気	100	排気強	50	49.0	0.53	1520	43.0	7.2
					60	63.0	0.64	1720	46.5	
				排気弱	50	47.0	0.47	1310	40.0	
					60	54.5	0.54	1320	40.0	
耐電圧		AC1000V 1分間			絶縁抵抗		10MΩ以上（DC500Vメガー）			

● 本仕様は改良のため変更することがあります.

御確認印欄	納先		数量	
	名称	日立産業用換気扇（電気式）		
	形式	UEP-30VM	商品番号	2134
	図面番号	4TT20005		
	日立多賀テクノロジー株式会社		作成日付	1999.03.10
			改訂No.	1