結線図

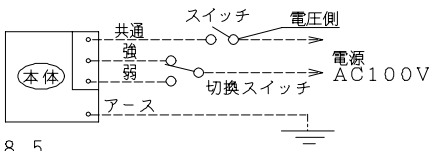

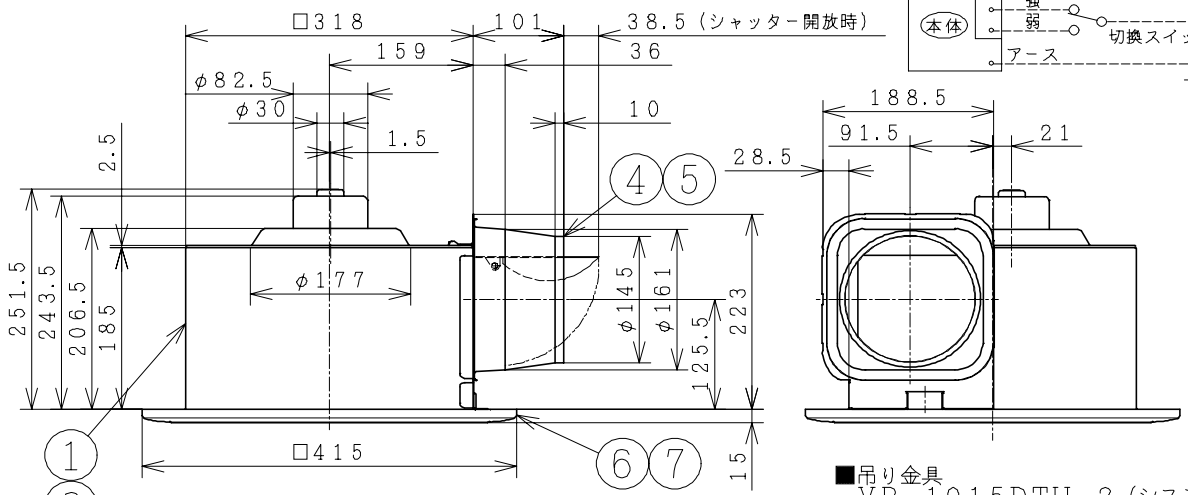

■吊り金具
VP−1015DTU−2（システム部材）
取付説明図

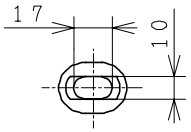

防振ゴム拡大図

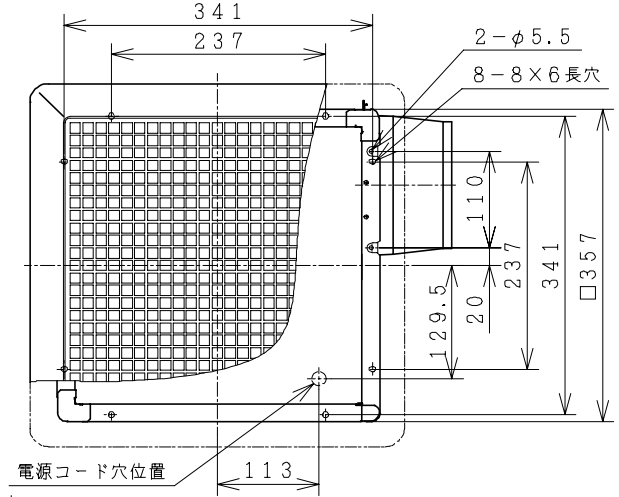

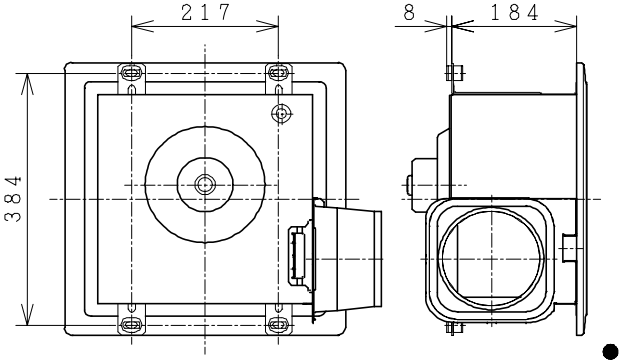

特性表

適合ダクト径：φ150　　取付枠内のり寸法：325mm角
グリル開口面積：624cm²

定格電圧（V）	ノッチ	定格周波数（Hz）	消費電力（W）	電流（A）	風量（m³/h）	騒音（dB）	質量（kg）
100	強	50	44.0	0.59	500	43.0	6.4
		60	45.5	0.59	480	42.5	
	弱	50	29.0	0.34	280	28.0	
		60	28.0	0.33	270	29.5	
耐電圧	AC1000V 1分間		絶縁抵抗	10MΩ以上（DC500Vメガー）			

● 風量、騒音はJIS C 9603による。

（注1）天井板の厚さ25mmまでグリルの取り付けが出来ます。
（注2）電源コードにより線を使用する場合は、棒状圧着端子をご使用ください。

主要部品一覧表

品番	部品名	材質	色仕様・その他
1	フレーム	カラー鋼板	茶（一般ポリエステルDM−16）
2	電動機		E種絶縁（電気用品安全法）
3	羽根	合成樹脂	
4	ダクト継手	亜鉛鋼板	
5	シャッター	アルミニウム板	
6	グリル	合成樹脂	ｵﾌｵﾜｲﾄ（ﾏﾝｾﾙ5Y8.4/0.5）
7	グリル取付ばね	ばね用ステンレス鋼線	
8	速結端子		差し込み形（20A 600V）

風量−静圧特性

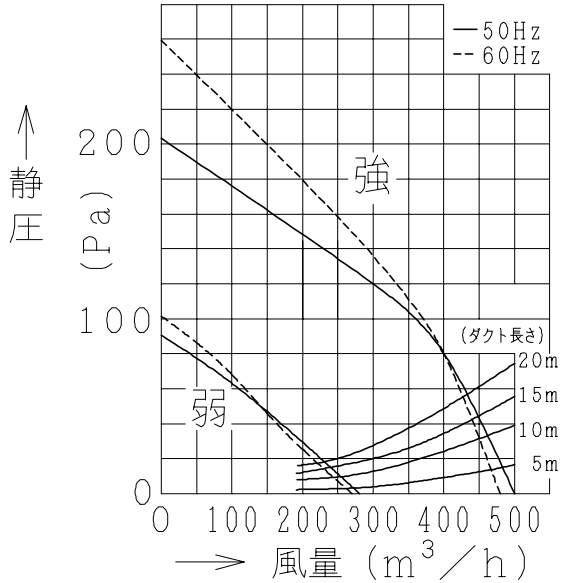

● 本仕様は改良のため変更することがあります。

御確認印欄	納先		数量	
	名称	日立ダクト用換気扇		
	形式	DS−20VGH	商品番号	6383
	図面番号	4TT50050		
	日立多賀テクノロジー株式会社		作成日付	1998.01.12
			改訂No.	2