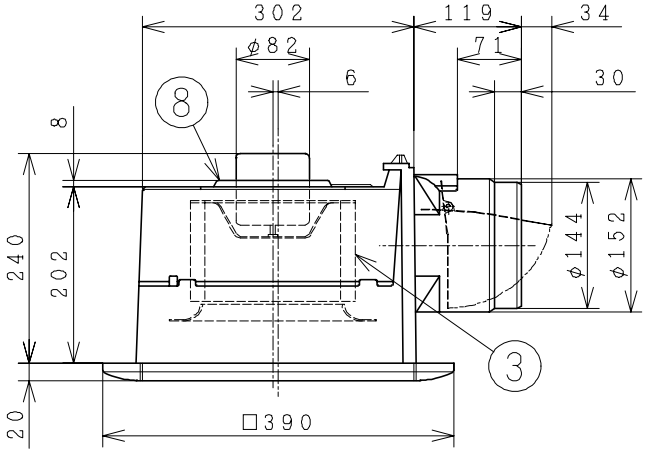

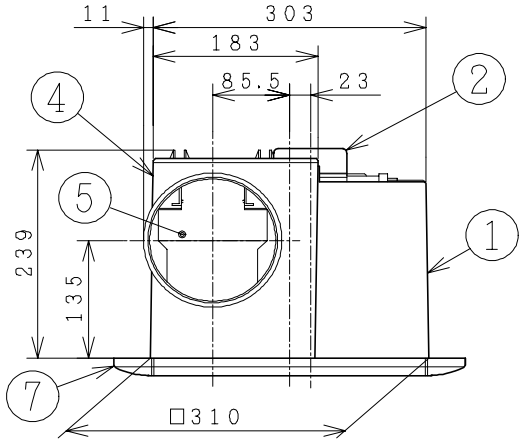

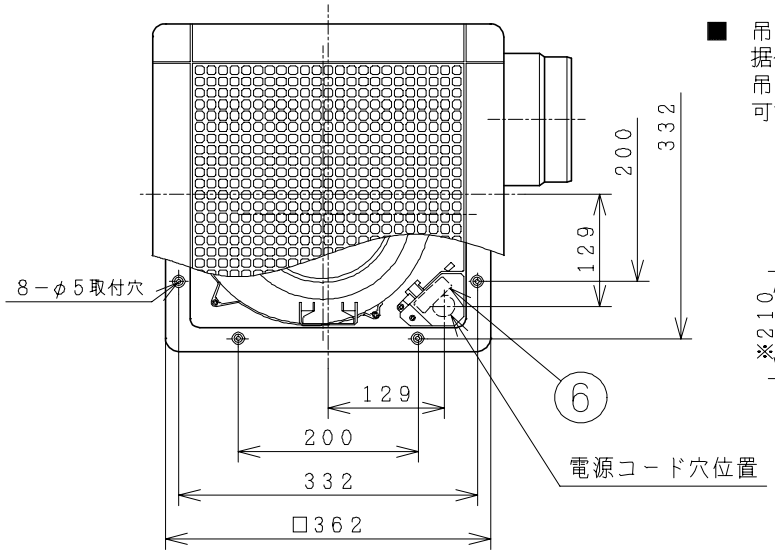

■ 吊り金具VP－02DTU（システム部材）
据付説明図（2点吊り）
吊り金具を2組使用すると、4点吊りが
可能です。

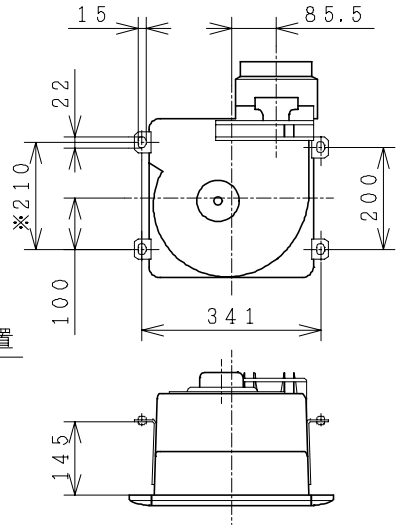

※図中左上の吊り金具の位置にご注意下さい。

■ 特性表　適合ダクト径：φ150　　取付枠内のり寸法：315mm角
グリル開口面積：538cm²

定格電圧（V）	定格周波数（Hz）	消費電力（W）	電流（A）	風量（m³/h）	騒音（dB）	質量（kg）
100	50	42	0.42	400	36.5	4.1
	60	46	0.46	380	35.5	
耐電圧	AC1000V 1分間		絶縁抵抗	10MΩ以上（DC500Vメガー）		

● 風量、騒音はJISC9603による。

■ 結線図

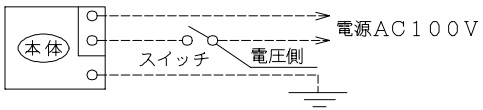

主要部品一覧表

品番	部品名	材質	色仕様・その他
1	フレーム	合成樹脂	黒
2	電動機		E種絶縁（電気用品安全法）
3	羽根	合成樹脂	黒
4	ダクト継手	合成樹脂	黒
5	シャッター	耐蝕アルミニウム板	黒
6	端子台	（速結端子）	
7	グリル	合成樹脂	白（マンセル10GY9／1）
8	電動機ベース	鋼板	

■ 風量－静圧特性

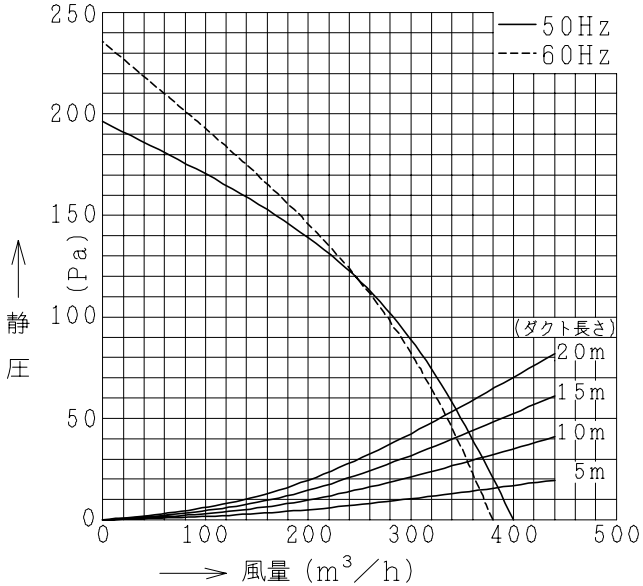

（注）電源コードにより線を使用する場合は、
棒状圧着端子をご使用ください。

● 本仕様は改良のため変更することがあります。

御確認印欄	納先		数量	
	名称	日立ダクト用換気扇		
	形式	DS－20B	商品番号	6390
	図面番号	4TT50065		
	日立多賀テクノロジー株式会社		作成日付	2000.03.02
			改訂No.	3