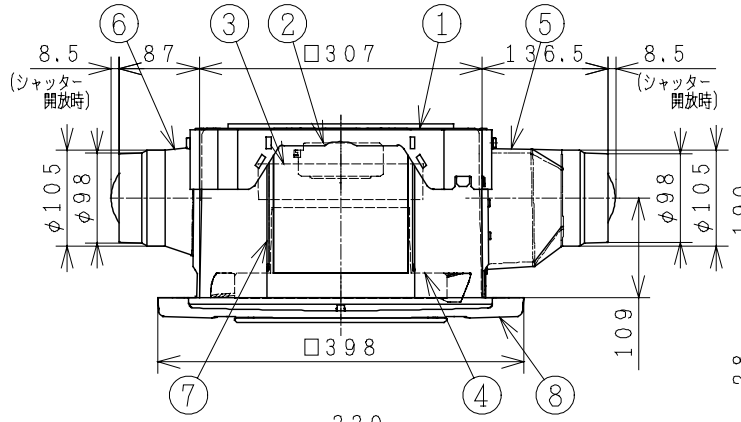

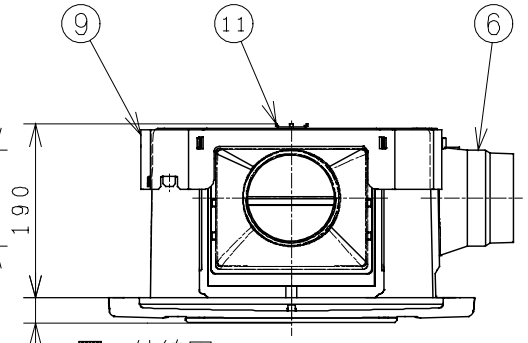

主要部品一覧表

品番	部品名	材質	色仕様・その他
1	フレーム	合成樹脂（PP）	黒
2	電動機		五種絶縁（電気用品安全法）
3	羽根（トイレ）	合成樹脂（ABS）	黒
4	羽根（浴室・洗面所）	合成樹脂（ABS）	黒
5	ダクト継手（排気）	合成樹脂（ABS）	黒
6	ダクト継手（給気）	合成樹脂（ABS）	黒（２個）
7	塞ぎ板	合成樹脂（PP）	黒
8	パネル	合成樹脂（ABS）	白（マンセル5.7Y9.04/0.4）
9	継手吊り枠	亜鉛鉄板	
10	吊り金具	亜鉛鉄板	２個
11	補強板	亜鉛鉄板	
12	副吸込口パネル	合成樹脂（PP）	白（マンセル5.7Y9.04/0.4）2個
13	副吸込口継手	合成樹脂（PP）	黒

■ 結線図

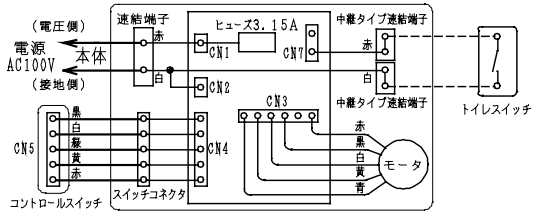

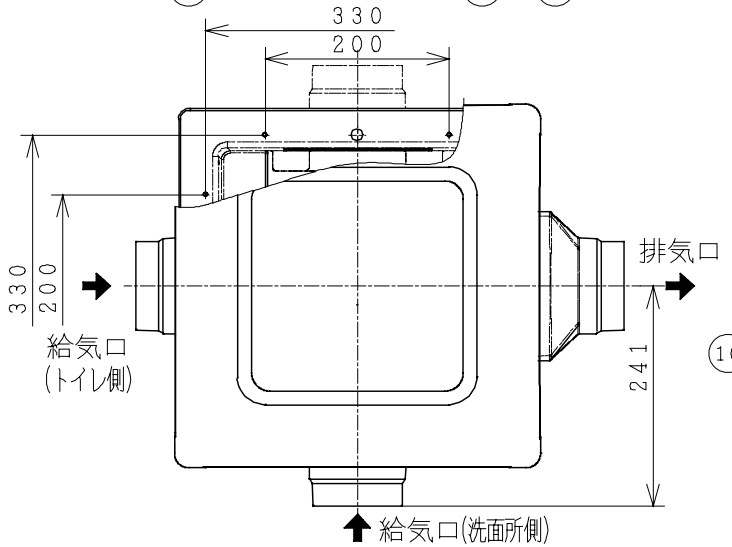

■ 吊り金具（同梱品）

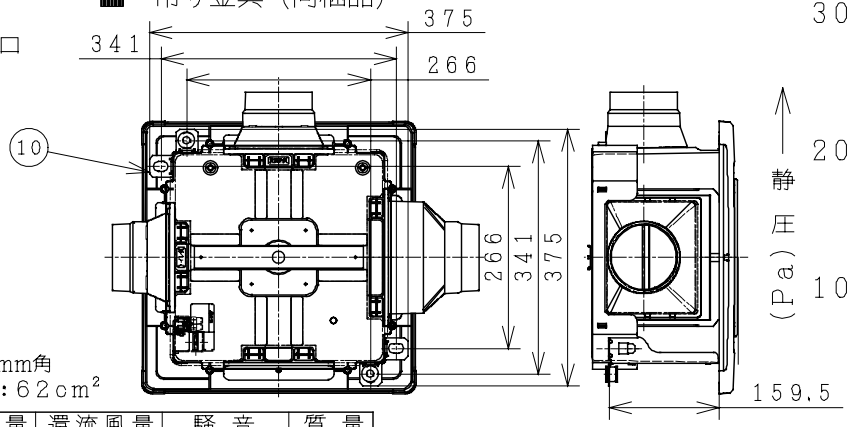

■ 風量ー静圧特性

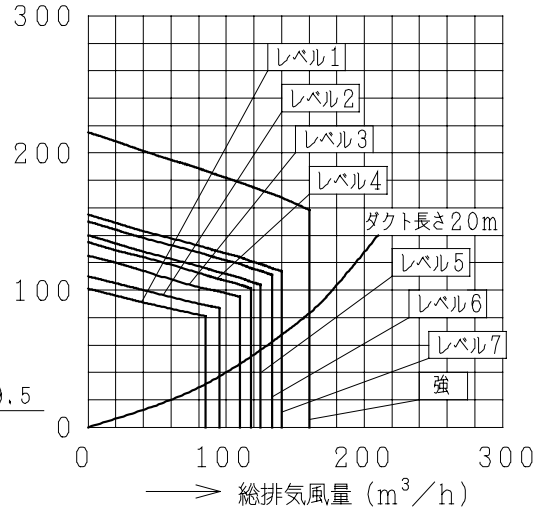

■ 特性表　適合ダクト径：φ100　　取付枠のり寸法：315mm角
パネル開口面積：120cm²　　副吸込口パネル開口面積：62cm²

定格電圧 (V)	定格周波数 (Hz)	運転レベル	消費電力 (W) 24時間換気	消費電力 (W) 冬期	電流 (A) 24時間換気	電流 (A) 冬期	総排気風量 ダクト長さ20m時 (m³/h) 24時間換気	総排気風量 ダクト長さ20m時 (m³/h) 冬期	浴室風量 ダクト長さ20m時 (m³/h) 24時間換気	浴室風量 ダクト長さ20m時 (m³/h) 冬期	還流風量 ダクト長さ20m時 (m³/h) 24時間換気	還流風量 ダクト長さ20m時 (m³/h) 冬期	騒音 (dB) 24時間換気	騒音 (dB) 冬期	質量 (kg)
100	50-60	1	4.2	4.0	0.084	0.081	85	80	62	58	37	34	29	28	4.8
		2	4.7	4.2	0.092	0.084	95	86	70	63	42	37	32	29	
		3	5.2	4.3	0.103	0.086	110	88	83	64	47	38	33	30	
		4	5.6	4.7	0.110	0.092	118	95	89	70	51	42	33	32	
		5	5.9	4.9	0.118	0.097	125	100	95	74	54	44	34	32	
		6	6.3	5.1	0.125	0.102	133	106	100	80	58	46	35	33	
		7	6.6	5.3	0.133	0.107	140	112	105	85	62	48	36	33	
		強	8.5	—	0.148	—	160	—	118	—	72	—	38	—	
耐電圧		AC1000V 1分間			絶縁抵抗		10MΩ以上（DC500Vメガー）								

●風量、騒音はＪＩＳ Ｃ ９６０３による。
●トイレ風量＝総排気風量ー浴室風量
●還流風量は静圧によって変化します（一定制御ではありません）

■ 副吸込口（同梱品２個）

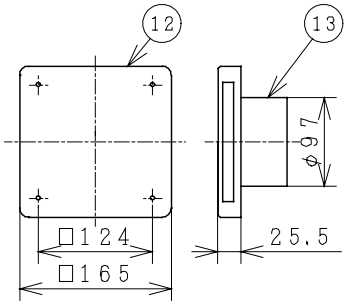

●本仕様は改良のため変更することがあります。

御確認印欄	納先		数量	
	名称	日立ダクト用換気扇		
	形式	DS−18BK	商品番号	5729
	図面番号	4TT50103		
	日立アプライアンス株式会社		作成日付	2005.3.30
			改訂No.	2