8S−27093

品番	品　　名
1	ふろ循環アダプタ
2	温水ゴムホース
3	ＵＢ貫通金具
4	１５Ａホース部品セット
5	フック棒
6	締付工具
7	ピンセット
8	フィルター掃除ラベル
9	取付要領書
10	施工要領書

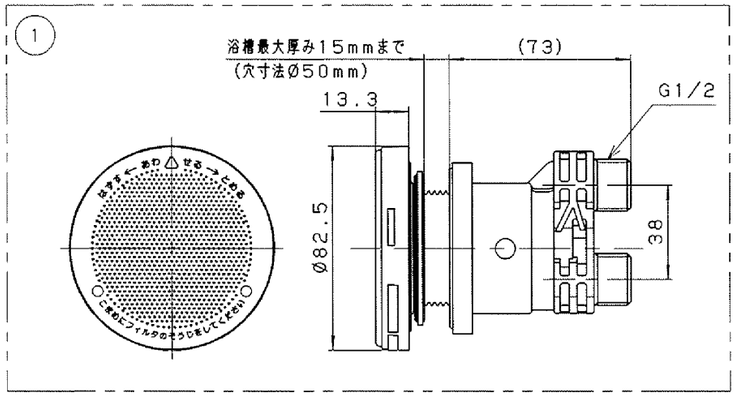

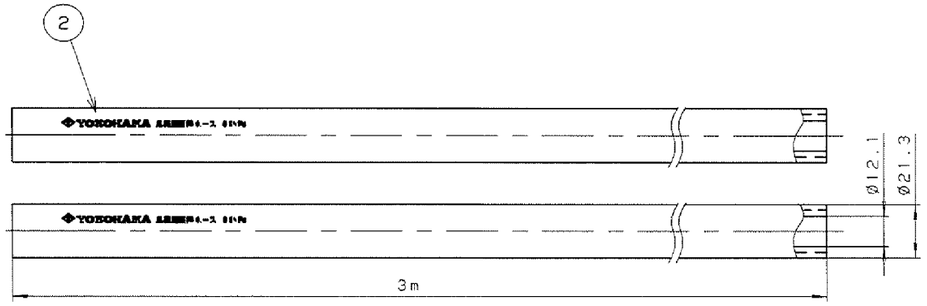

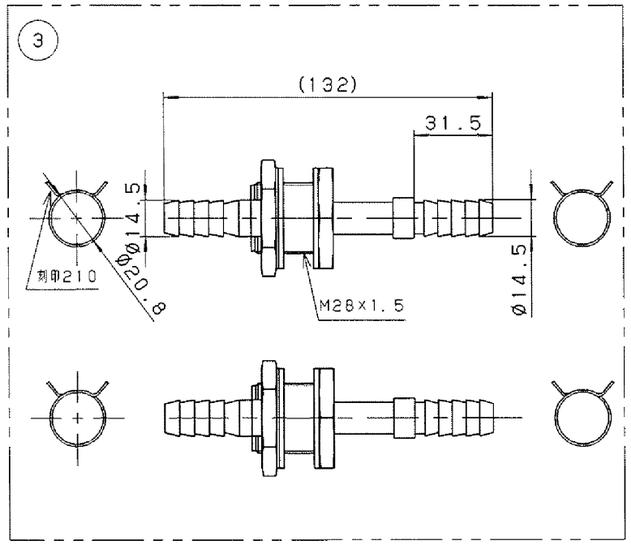

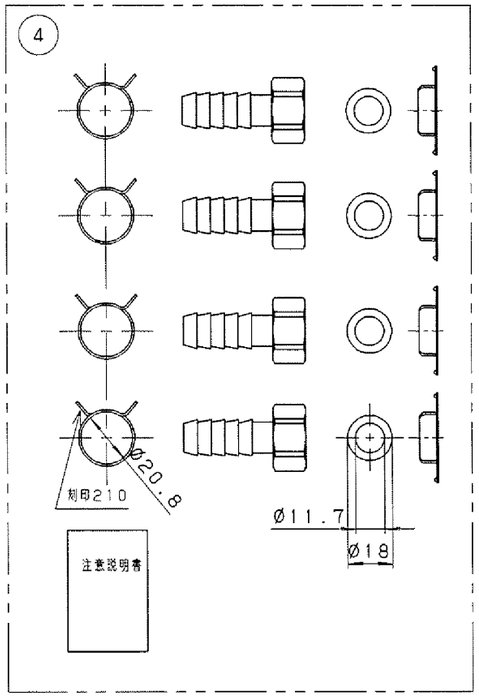

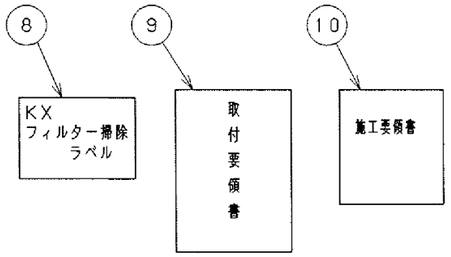

注　記

１．このふろ循環アダプタは浴槽厚さ１５mm以下のみ使用可能です。

２．この循環アダプタは、往き・戻りの指定はありません。（無極性）

３．温水ゴムホースの最小曲げ半径はＲ１２０です。

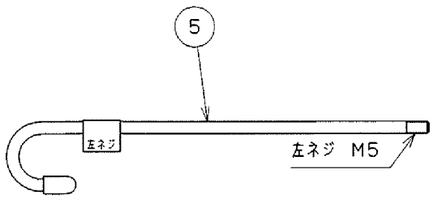

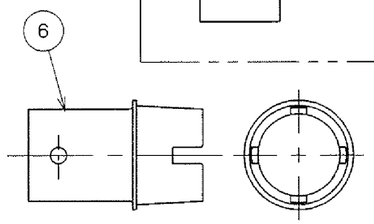

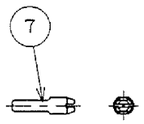

記号	年月日	訂正者	審査者	承認者
	来		歴	

備考	品名	投影法	尺度
ＢＤＡＤＴ−ＳＳＴＳＥＴ３	ふろ循環アダプタホースセット（ホース３ｍ）		N.T.S

				清水図番	枝番	訂正	入庫
製図	フジワラ	2014-12-18	日立アプライアンス株式会社	8S−27093			2014 12-18 REGD.
審査	フジワラ	2014-12-18					
承認	コウトウ	2014-12-18					