BB0051874

品番	品　　名	備　　考
1	脚カバー前面	鋼板
2	脚カバー右上側面	鋼板
3	脚カバー右下側面	鋼板
4	脚カバー左上側面	鋼板
5	脚カバー左下側面	鋼板
6	脚カバー背面	鋼板
7	ステー	鋼板
8	ユリアネジ　M4×12 (2個)	SWRM 3価クロメート
9	ＴＰネジ　M4×10 (8個)	SWCH16A SUS Faith
１０	ドリルネジ　M4×10 (2個)	SUS410 ジオメット

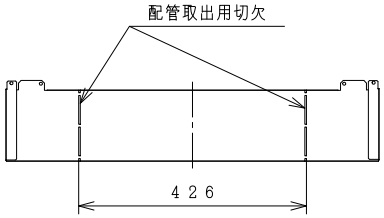

Ⓟ面矢視図

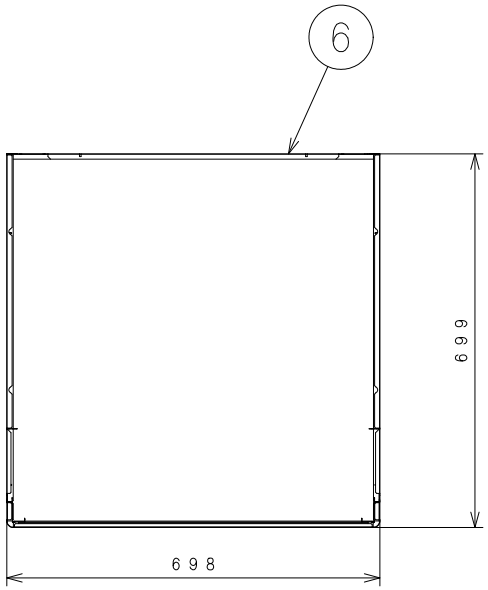

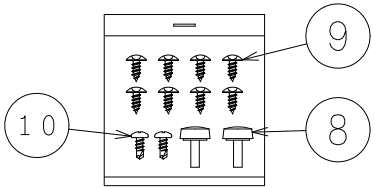

同梱ネジ (NTS)

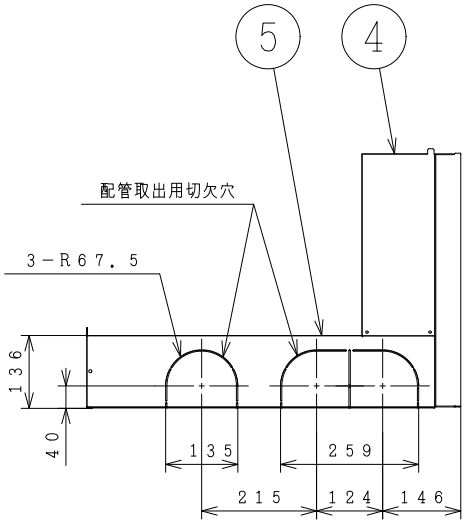

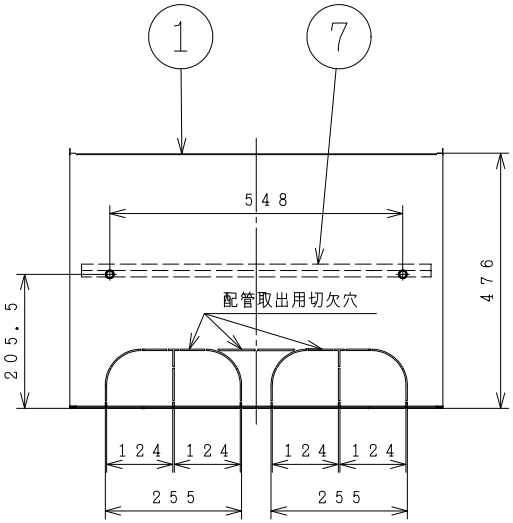

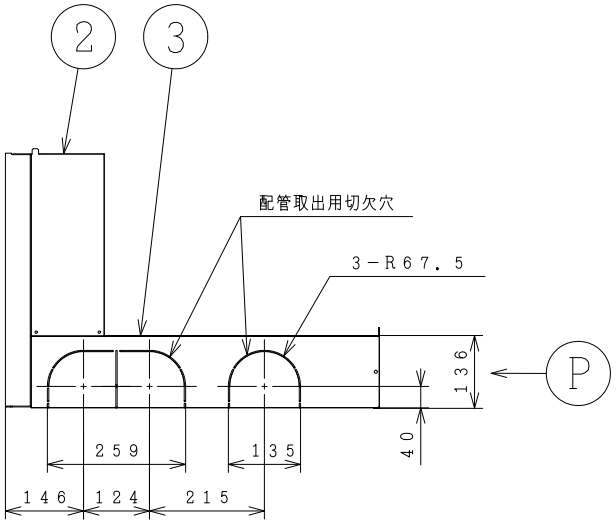

	SIGNATURE	DATE
DWN.	M. Osodo	2015-10-13
CHKD.	S. Katagiri	2015-10-13
APPD.	Y. Koto	2015-10-14

PROJECTION　SCALE: NTS

TITLE: BEAKT-56C　構造・寸法図

Hitachi Global Life Solutions, Inc.
Tokyo Japan

TOCHIGI DWG. No.
3YAA BB0051874

REGD. REGD 2015 1014

002