BB0053936

品番	品　　名	備　　考
1	脚カバー前面	鋼板
2	脚カバー右上側面	鋼板
3	脚カバー右下側面	鋼板
4	脚カバー左上側面	鋼板
5	脚カバー左下側面	鋼板
6	脚カバー背面	鋼板
7	ステー	鋼板
8	ユリアネジ　M4×12　(2個)	SWRM 3種クロメート
9	ＴＰネジ　M4×10　(8個)	SWCH16A SUS Faith

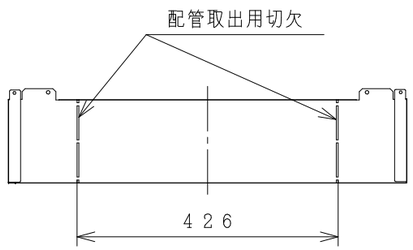

Ⓟ面矢視図

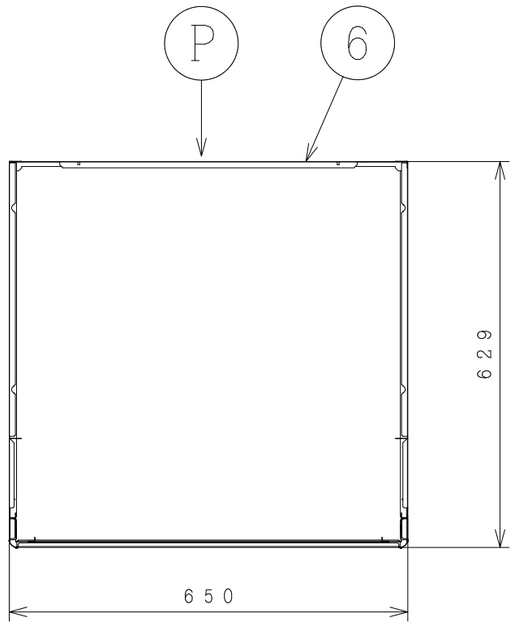

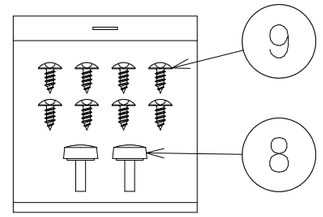

同梱ネジ(NTS)

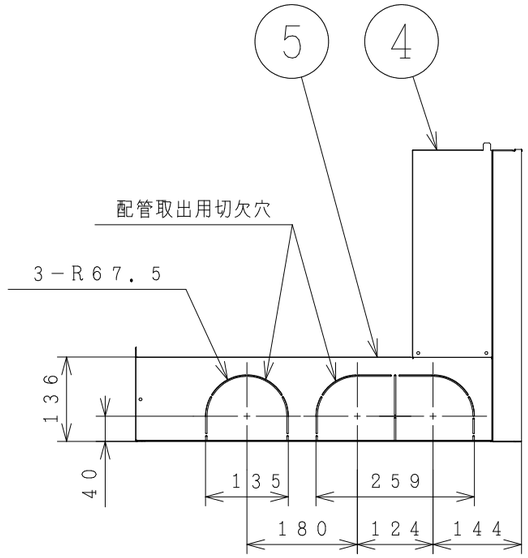

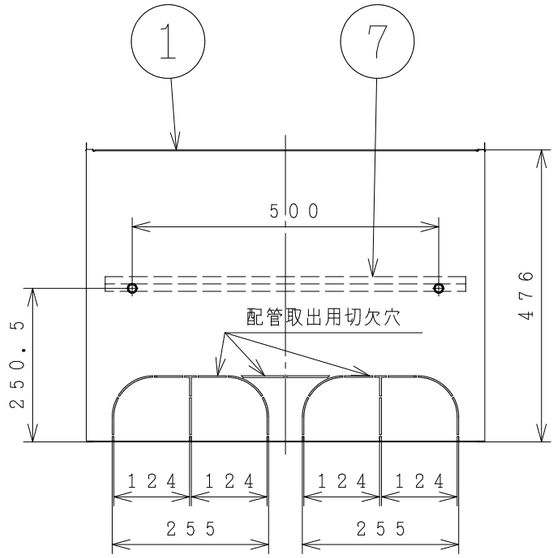

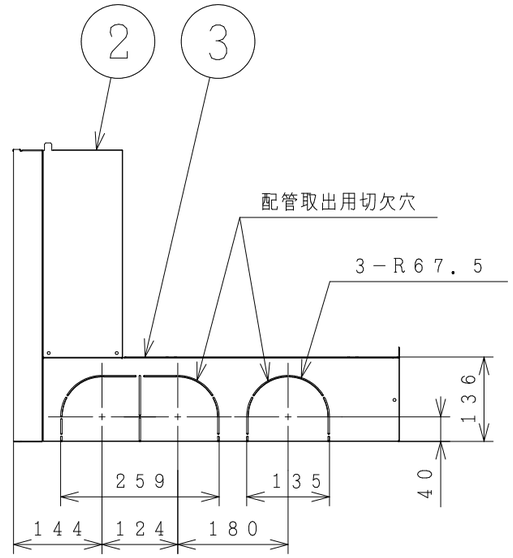

	SIGNATURE	DATE
DWN.	K.Shimazaki	2016-09-08
CHKD.	Y.Koto	2016-09-09
APPD.	Y.Koto	2016-09-09

PROJECTION　SCALE: NTS

TITLE: BEAKT-46R　構造・寸法図

Hitachi Appliances, Inc.
Tokyo Japan

TOCHIGI DWG. No.: 3YAA BB0053936

REGD. REGD 2016 0909

001