寸　法

地上部

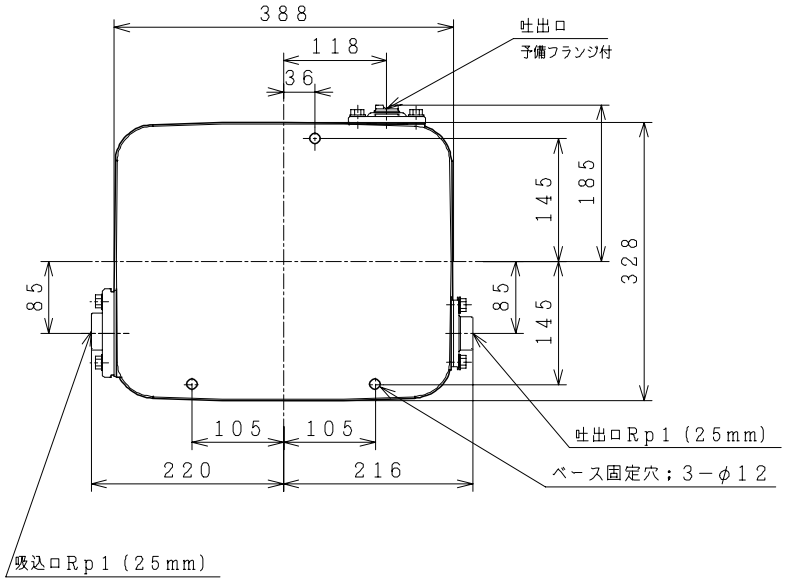

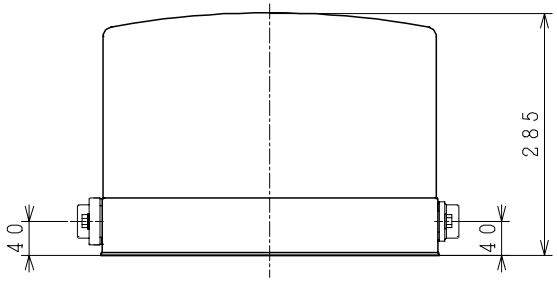

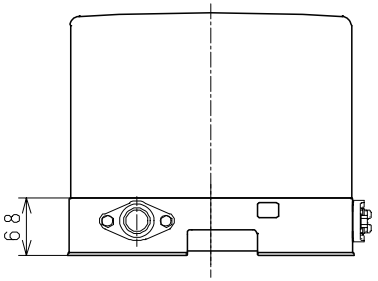

水中部

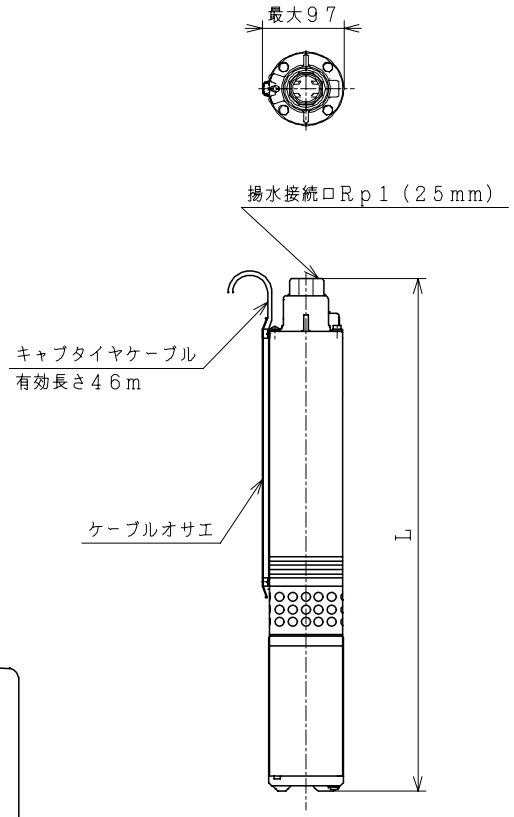

ポンプ形名	SFM-P450V		SFM-P600V		SFM-K750V	
周波数	50Hz	60Hz	50Hz	60Hz	50Hz	60Hz
L	704	626	749	671	883	754
羽根車段数	10	7	11	8	14	9

（単位：mm）

深井戸用水中ポンプ寸法図	型式	SFM-P450V SFM-P600V SFM-K750V
日立アプライアンス株式会社	図番	231