寸　法

地上部

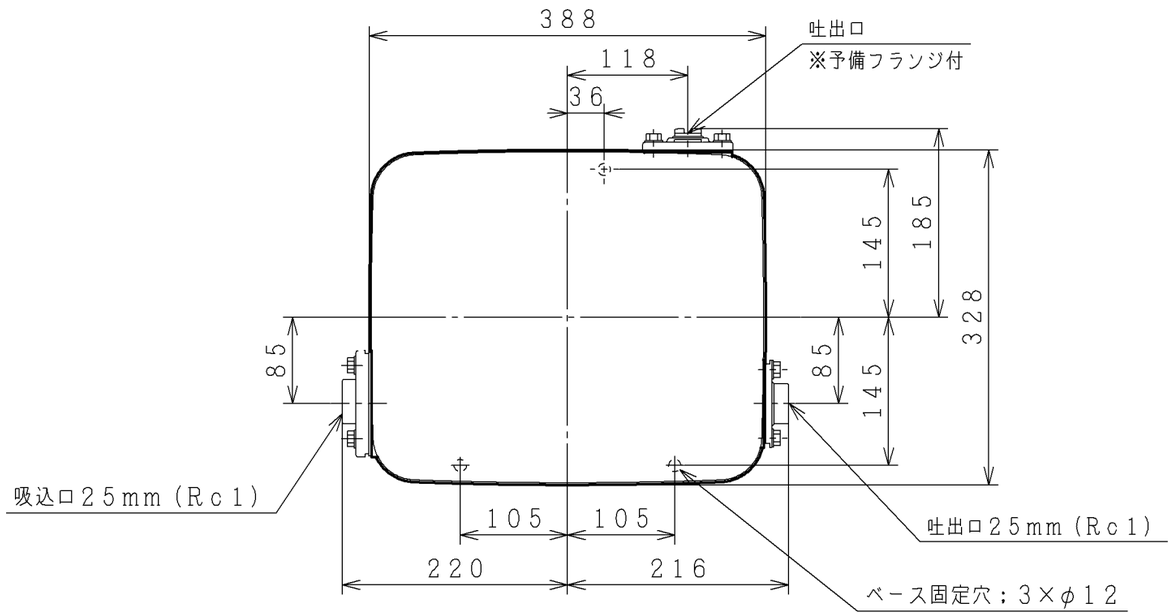

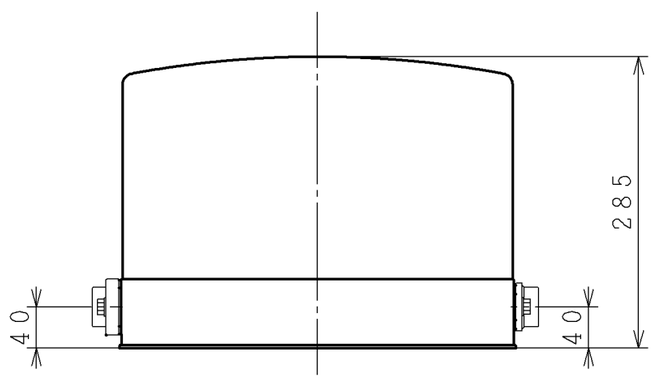

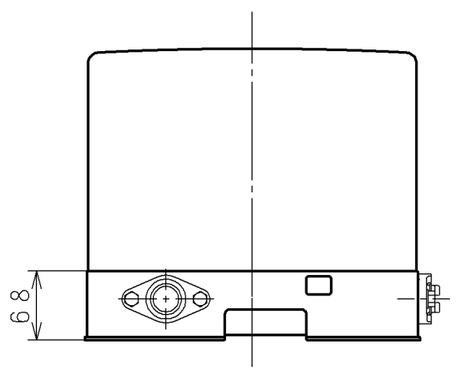

水中部

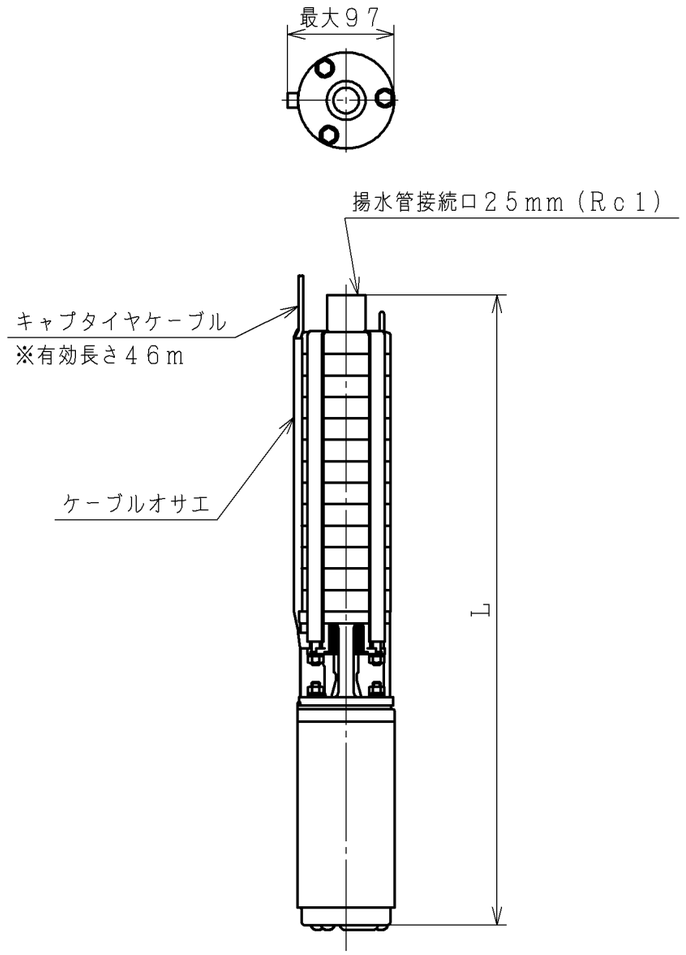

型　式	SFM-P450X 5	SFM-P450X 6	SFM-P600X 5	SFM-P600X 6	SFM-K750X 5	SFM-K750X 6
周波数	50Hz	60Hz	50Hz	60Hz	50Hz	60Hz
L寸法	622	559	683	599	788	683
羽根車段数	9	6	11	7	13	8

深井戸用水中ポンプ　寸法図

製図	佐藤宏	2019-04-05	尺　度	名称	寸法図	最終来歴
		- -	NTS	SFM-P450X 5/6, P600X 5/6, K750X 5/6 寸法図		
審査	藤田	2019-04-05	日立グローバルライフソリューションズ株式会社	多賀図番	枝　番	入庫
		- -		3 Z6N Q7413		2019-04-08
承認	大和田	2019-04-08				

VER. 06-00