BB0061079

品番	品　　名
1	ふろ循環アダプター
2	温水ゴムホース
3	ＵＢ貫通金具
4	１５Ａホース部品セット
5	フック棒（樹脂）
6	締付工具
7	フィルター掃除ラベル
8	取付要領書
9	施工要領書

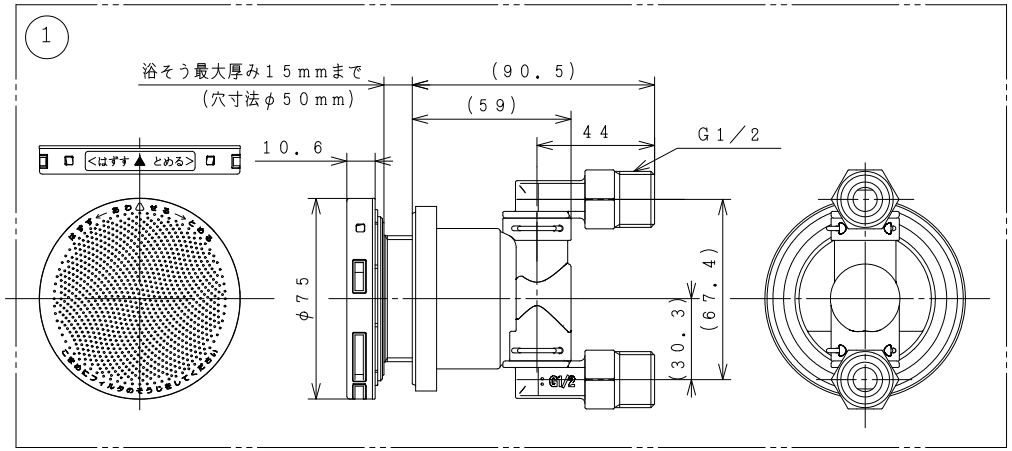

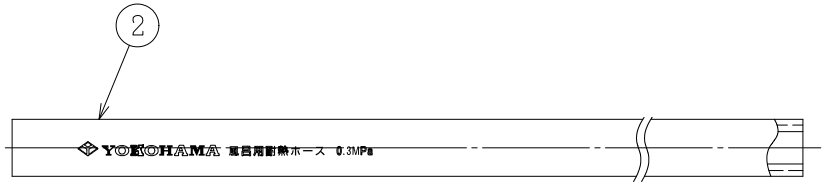

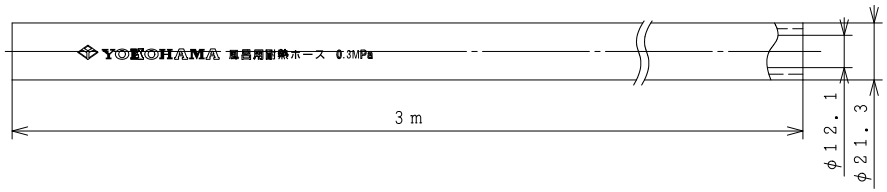

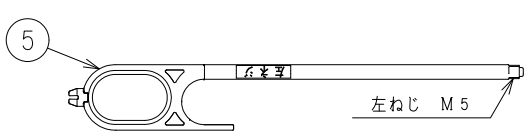

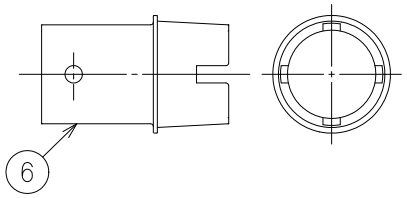

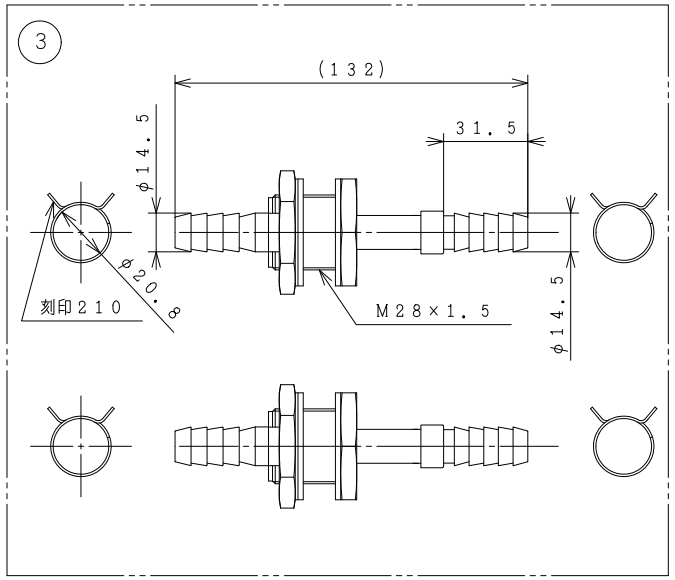

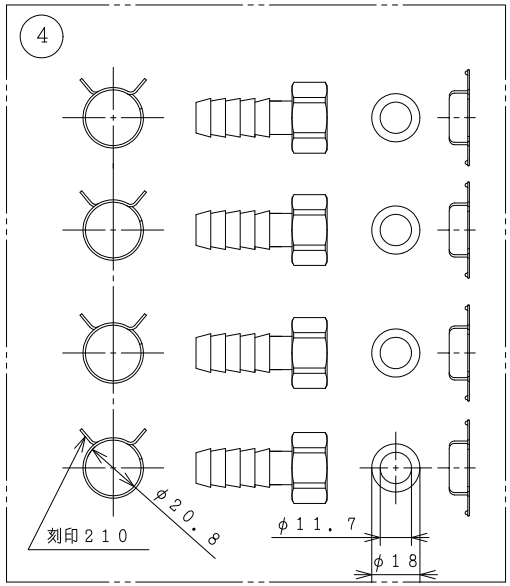

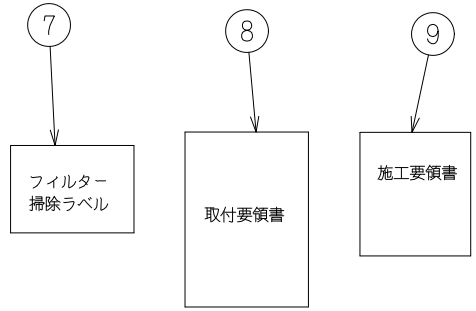

注　記

１．ふろ循環アダプターは、浴そう厚さ１５ｍｍまで使用可能です。

２．ふろ循環アダプターは、往き・戻りの指定はありません。（無極性）

３．ふろ循環アダプターは、ストレート、Ｌ曲がり兼用です。

４．温水ゴムホースの最小曲げ半径はＲ１２０です。

	SIGNATURE	DATE
DWN.	Y. Koto	2021-08-09
CHKD.	S. Katagiri	2021-08-09
APPD.	S. Katagiri	2021-08-09

PROJECTION　SCALE: NTS

TITLE: ふろ循環アダプター配管キット3m BDADT-SCSET3　外形寸法図

Hitachi Global Life Solutions, Inc. Tokyo Japan

TOCHIGI DWG. No. 3YAA BB0061079

REGD. REGD 2021 0809

001