平面図

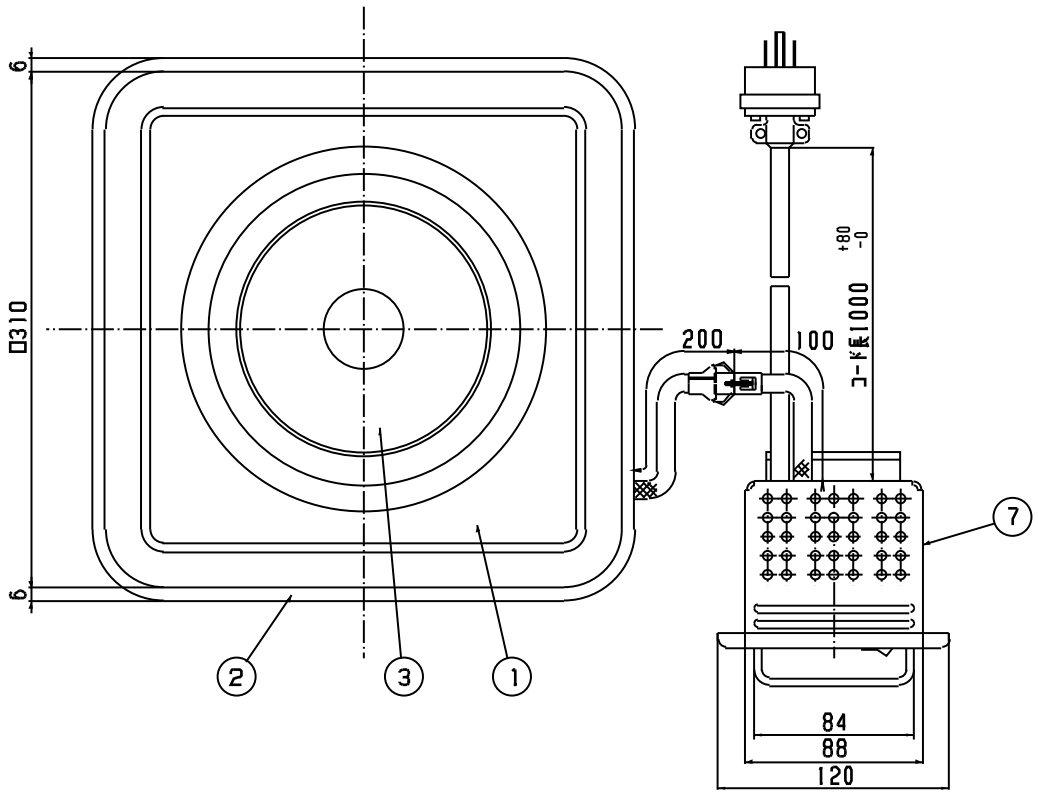

側面図

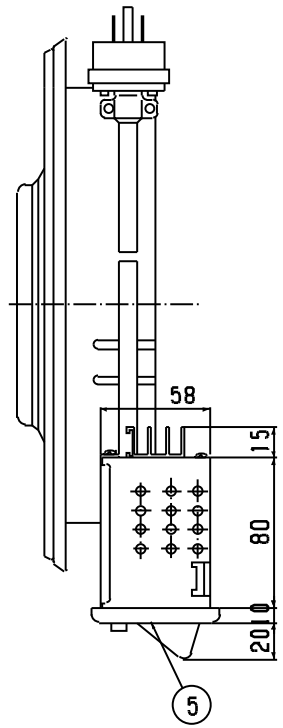

	仕　様
形　式	HT-1270MA（ビルトイン形）
定　格	100V-1200W
重　量	約2.4kg
ヒーター	ヒーター径φ158プレートヒーター
火力調節	約240W～1200W＋保温60W ５段階火力調節　タッチキー式
コード	キャップタイヤコード1.25㎜　2,長さ1.0m
差込プラグ	125V－15A （接地極付）
切忘れ防止	通電後1時間で自動的に通電をストップ
余熱注意警告	5分以上通電した場合は、火力表示ランプが点滅

発熱体部取付孔

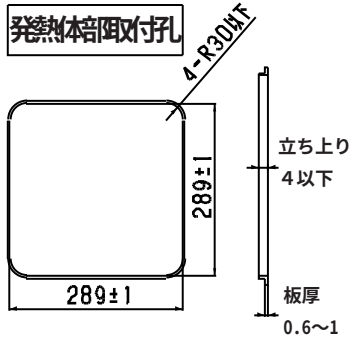

スイッチ部取付孔

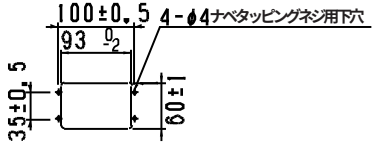

正面図

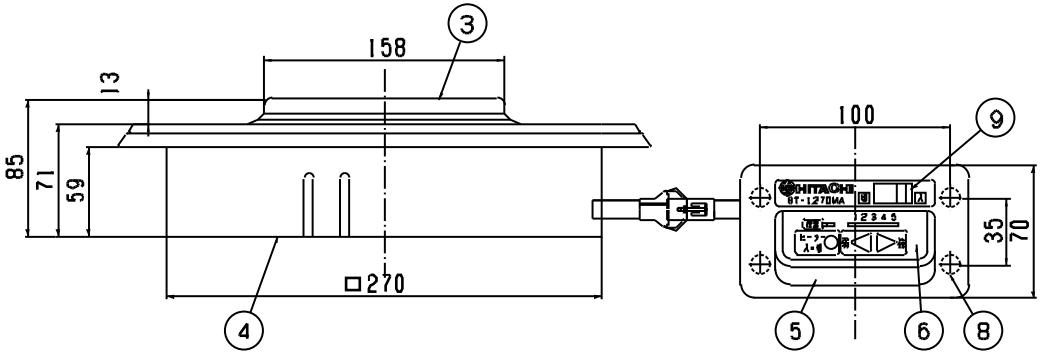

主要部品

1	天板	ステンレス
2	コーナーパッキン	クロロプレンゴム
3	ヒーター	ステンレス製プレートヒーター
4	ケース	鋼板
5	パネル	フェノール樹脂（クロ）
6	パネル鋼板	ポリエステルフィルム
7	パネルカバー	鋼板
8	ネジカバー	クロロプレンゴム
9	電源スイッチ	ランプ内臓

注記

1，設置工事については、設置工事説明書による。

2，本仕様は、予告なく変更することがあります。