主要部品一覧表			
品番	部品名	材質	色仕様・その他
1	マントルベース	ステンレス鋼板t0.8	ヘアライン仕上げ
2	マントルカバー60	ステンレス鋼板t0.8	ヘアライン仕上げ

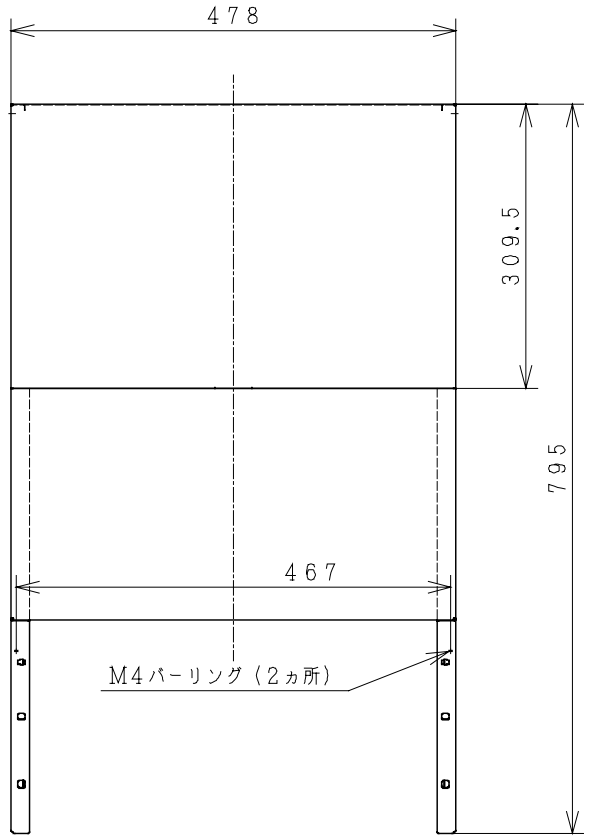

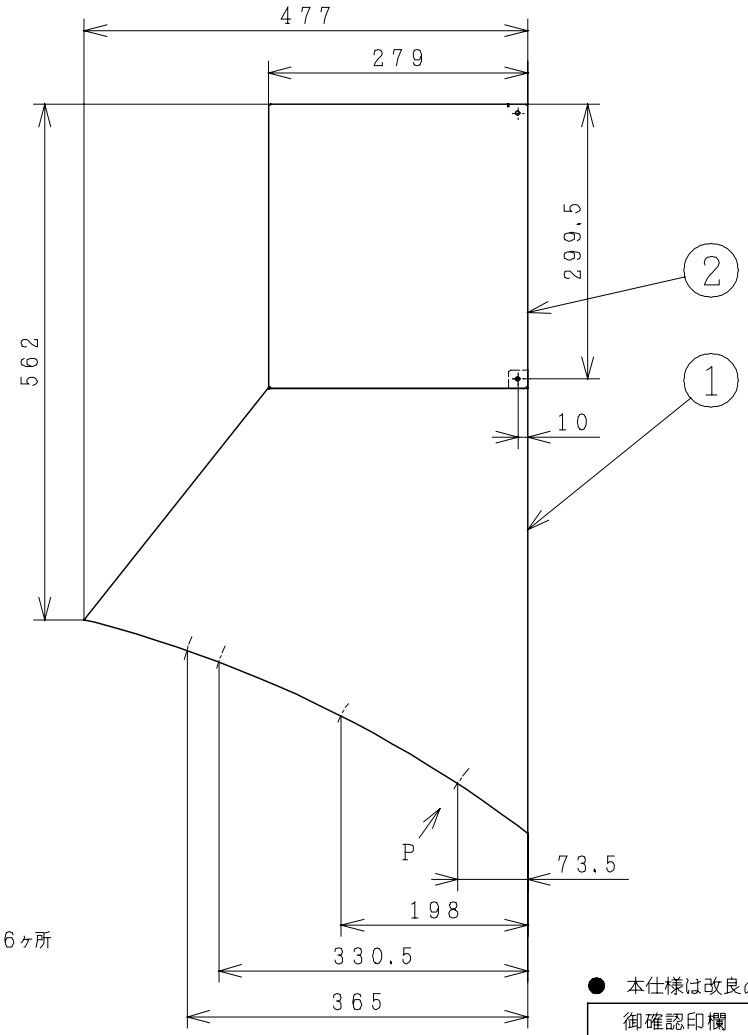

P（4：1）6ヶ所

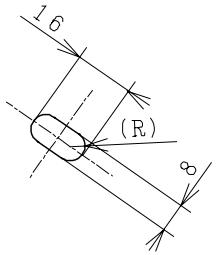

付属品	
取付ねじ	−2本
木ねじ	−2本

● 本仕様は改良のため変更することがあります.

御確認印欄	納先		数量	
	名称	日立レンジ用フードファン用幕板		
	形式	VP-MNT60	商品番号	9114
	図面番号	4TT90292		
	日立アプライアンス株式会社		作成日付	2002.12.27
			改訂No.	6