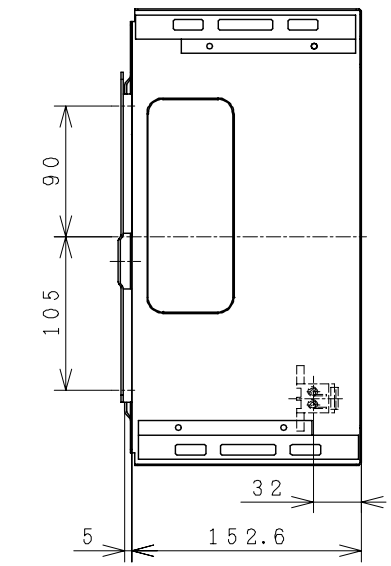


■ヒータースタンド壁固定用取付板

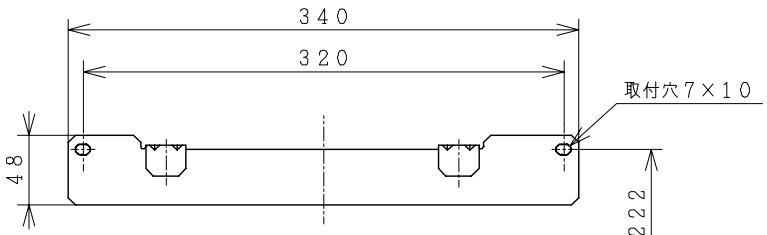


■床固定用穴

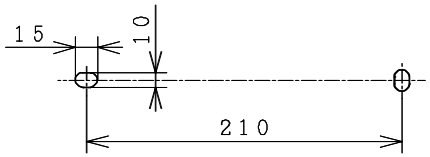


| 主要部品一覧表 | | | |
|---|---|---|---|
| 品番 | 部品名 | 材質 | 色仕様・その他 |
| 1 | 前パネル | 鋼板（粉体塗装） | 白（マンセル N7.5） |
| 2 | 本体ケース | 鋼板（粉体塗装） | 白（マンセル N7.5） |
| 3 | アース線 | ビニルコード | |
| 4 | ハンドドライヤー電源線 | ビニルコード | |
| 5 | ハンドドライヤー信号線 | ビニルコード | |
| 6 | 速結端子 | | |
| 7 | 電源スイッチ | | |
| 8 | エアーフィルター | ステンレス鋼 | |
| 9 | アジャスター | ABS樹脂 | |

■床固定の場合

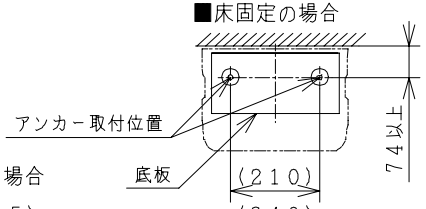


■壁直付の場合

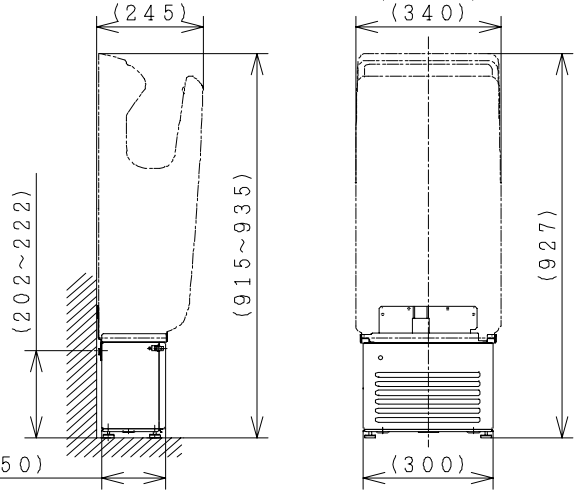


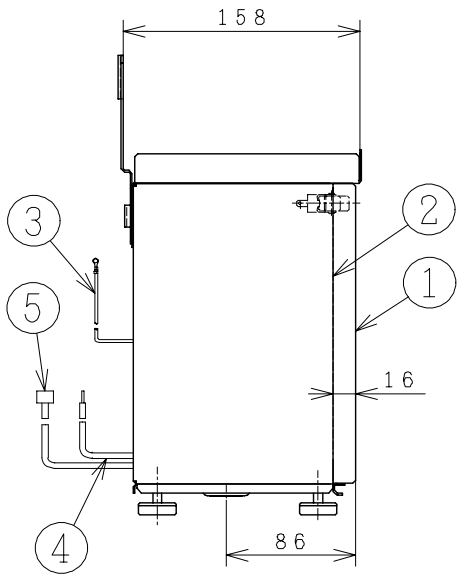


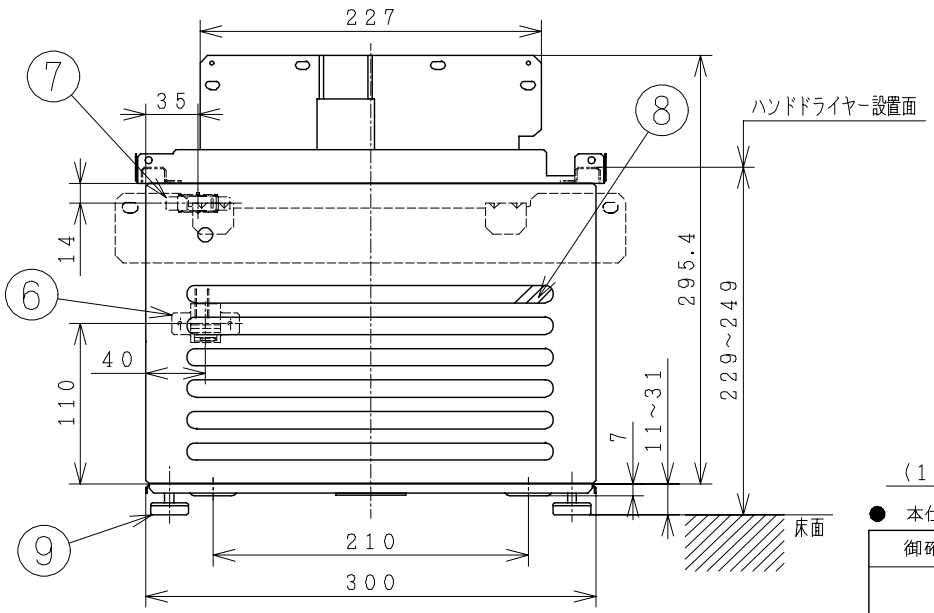


● 本仕様は改良のため変更することがあります.

■仕様

本体質量：7.4kg

アジャスター高さ

調節幅　20mm（床面からハンドドライヤー設置面まで239±10mm）

■固定方法

ハンドドライヤーを壁面へ固定します.

ヒータースタンドを床面へ固定します.

ヒータースタンドを壁面へ固定します.

| 御確認印欄 | 納先 | | 数量 | |
|---|---|---|---|---|
| | 名称 | 日立ハンドドライヤー用ヒータースタンド | | |
| | 形式 | VP－20HH | 商品番号 | 9053 |
| | 図面番号 | 4TT90276 | | |
| | 日立多賀テクノロジー株式会社 | | 作成日付 | 2001.03.27 |
| | | | 改訂No. | 1 |