BB0053931

台所リモコン

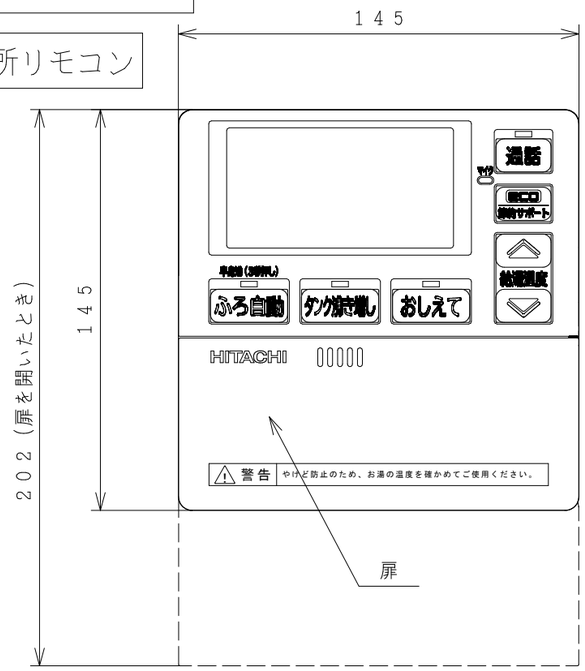

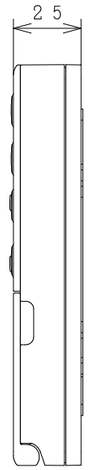

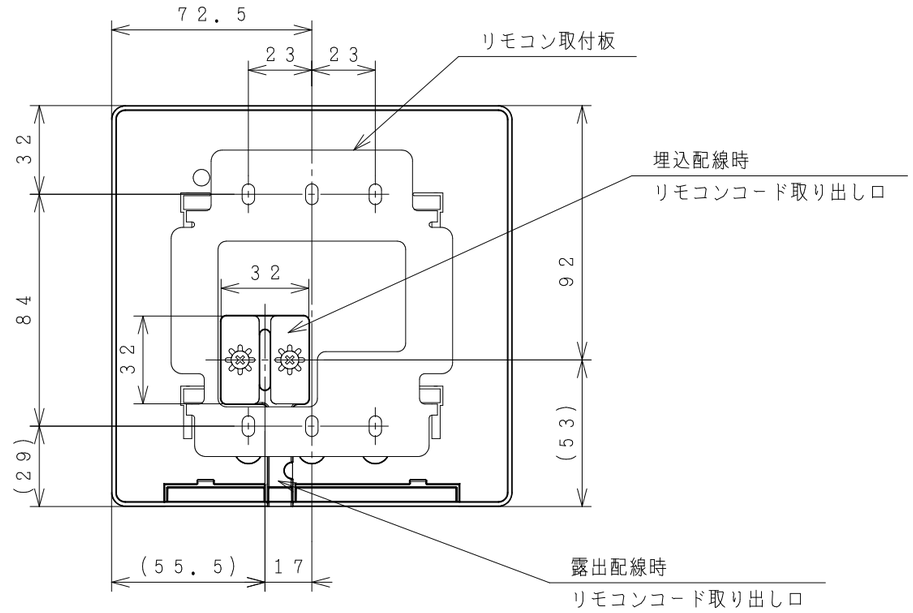

リモコン取付寸法
（リモコン裏面から見る）

ふろリモコン

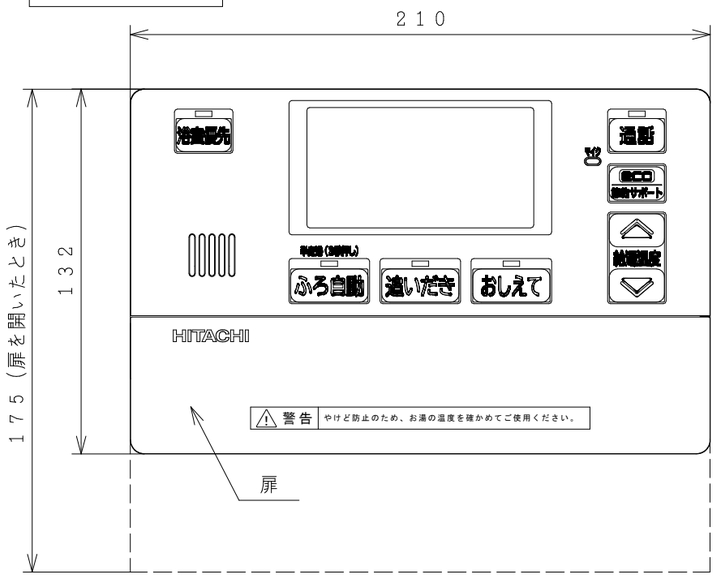

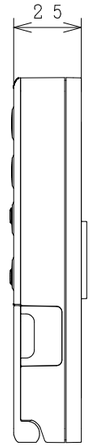

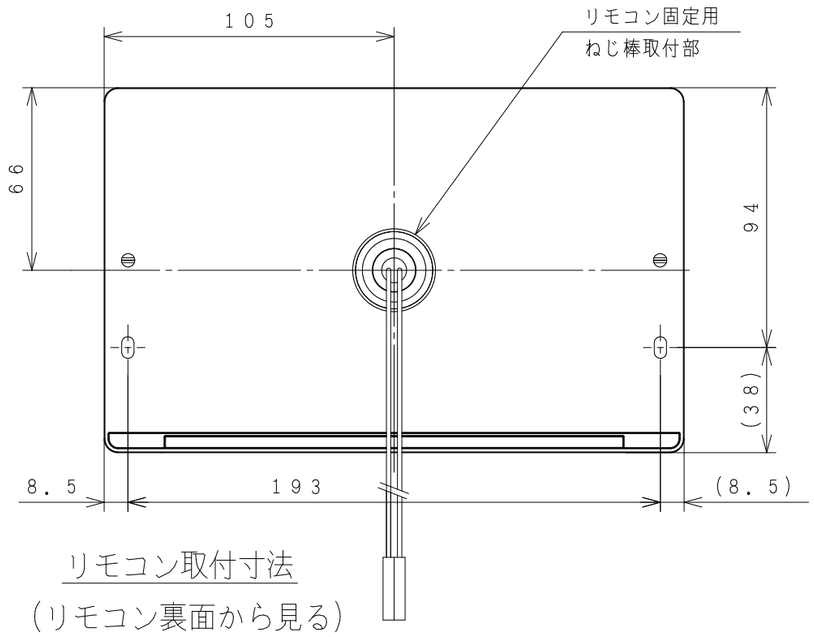

リモコン取付寸法
（リモコン裏面から見る）

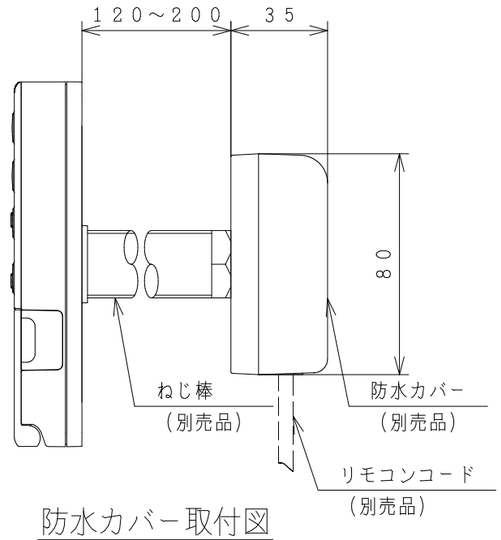

防水カバー取付図

	SIGNATURE	DATE
DWN.	K. Shimazaki	2016-09-05
CHKD.	Y. Koto	2016-09-05
APPD.	Y. Koto	2016-09-05

PROJECTION | SCALE NTS | TITLE インターホンリモコン BER-R1F 外形寸法図 | CAD

Hitachi Appliances, Inc. Tokyo Japan

TOCHIGI DWG. No. 3YAA BB0053931

REGD. REGD 2016 0905

001