来歴				
記号	年月日	訂正	審査	承認
モデルチェンジに際し、型式変更する.				
A	2021-07-16	関野	野村	大和田
一部図象修正				
B	2024-07-02	舟生	笹山	大和田

寸法

型式＼寸法	A	B	C	D	E
WT-P125Y	398	1013	1180	1363	232
WT-P200Y WT-K200Y WT-P300Y	401	1028	1255	1438	197
WM-P150Y WM-P250Y	91	1015	1082	1258	205

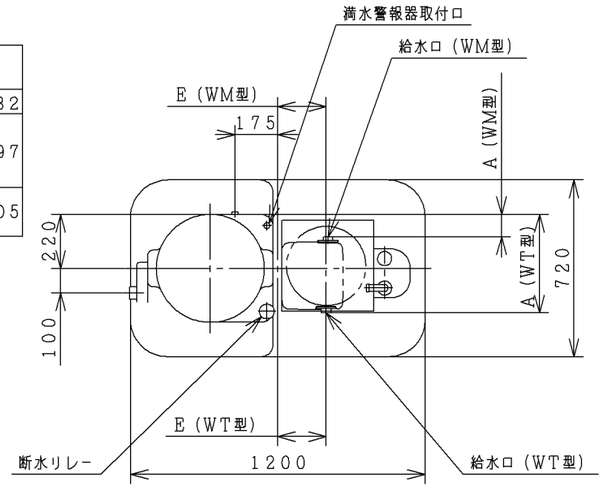

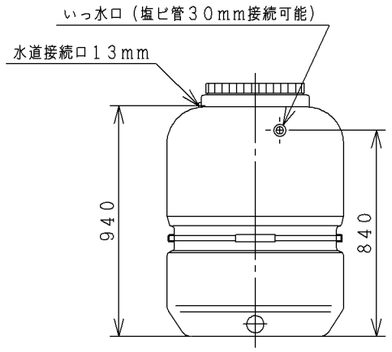

●点検ふたは施錠により固定できます.

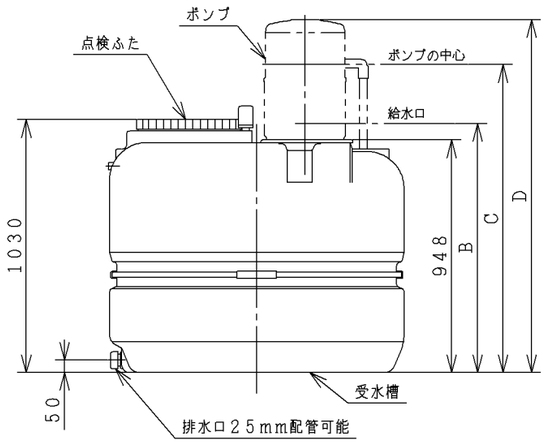

（単位：mm）

仕様

受水槽	貯水量	500L
	材質	ポリエチレン
ボールタップ		13mm複式
配管口径	水道管	13mm（1／2B）
	吸込管	25mm（1B）
	いっ水管	30mm（$1^{1}/_{4}$B）
質量		36kg（満水時560kg）
外形寸法（幅×奥行×高さ）		1200mm×720mm×1030mm

<13mmボールタップ給水性能>

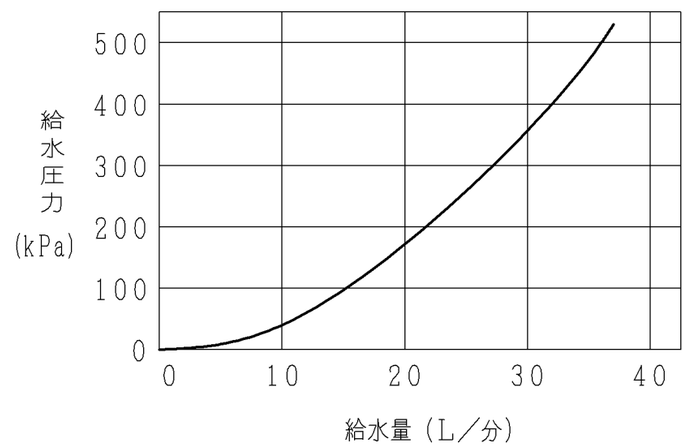

〔備考〕 ボールタップ：JIS B2061「給水栓」認証製品
認証番号：JW0408005

角形受水槽 （500L） 寸法図						
製図	佐藤宏	2019-04-05	尺度	名称		最終来歴
		- -	NTS	UB-500X 寸法図		
審査	藤田	2019-04-05	日立グローバルライフソリューションズ株式会社	多賀図番	枝番	再入庫
		- -		3 Z6N Q7434		2024-07-24
承認	大和田	2019-04-08				

VER. 06-00