HITACHI

日立LCD用AVCバックキャリア
（卓上・壁掛け用）

形名

TB-LSC0031　設置説明書

このたびは日立LCD用AVCバックキャリアをお買い上げいただき、まことにありがとうございました。
正しくお使いいただくために、この「設置説明書」をよくお読みください。
お読みになったあとは、必ず保管してください。

◎ **このAVCバックキャリアは、次の日立液晶テレビモニターと日立AVCステーション専用の、モニター背面にAVCステーションを取付けるための製品です。**

取付け対象製品

日立液晶テレビモニター		日立AVCステーション
28V型	W28-L5000	AVC-5000
32V型	W32-L5000	AVC-H5000
		AVC-HW5000

部品構成表

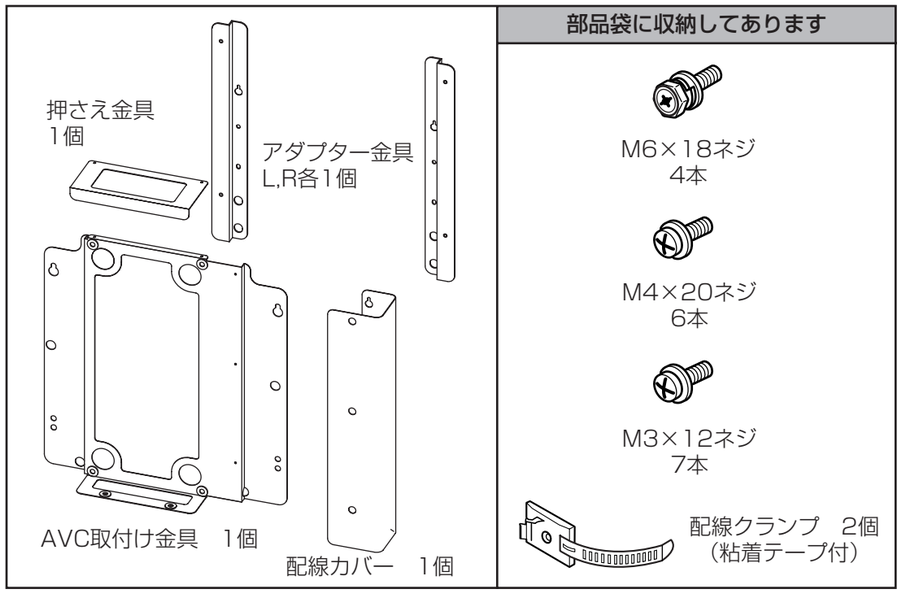

製品仕様

外形寸法

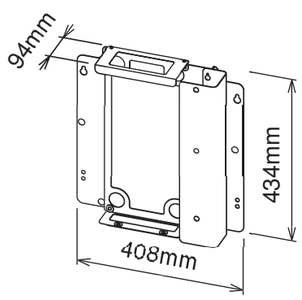

質　量	2kg
主な材質／表面処理	鋼板 焼付け塗装仕上げ

組立方法

組立前にプラスドライバーをご用意ください。

1.AVCステーションとバックキャリアを組立てる。

① AVC取付け金具をAVCステーションの正面から見て右側面のネジ穴にM3×12ネジ2本で取付けてください。
② 押さえ金具をAVC取付け金具にM3×12ネジ2本で取付けてください。

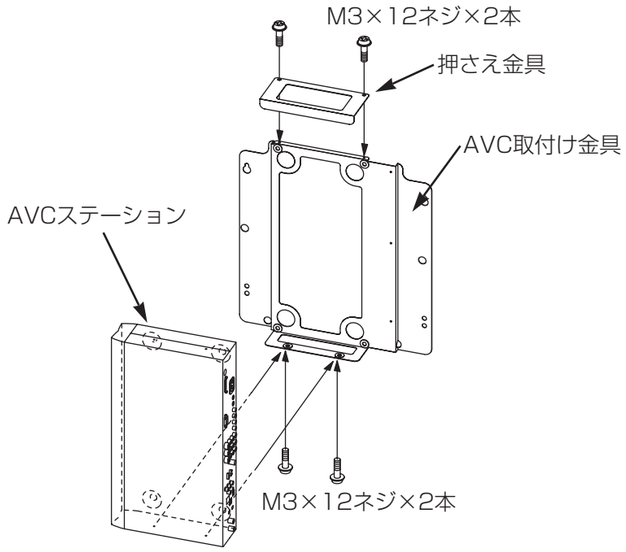

2.アダプター金具を液晶モニターの背面に取付ける。

① 液晶モニター側のケーブル類を全て接続してください。
② アダプター金具L,RをM4×20ネジ6本で取付けてください。

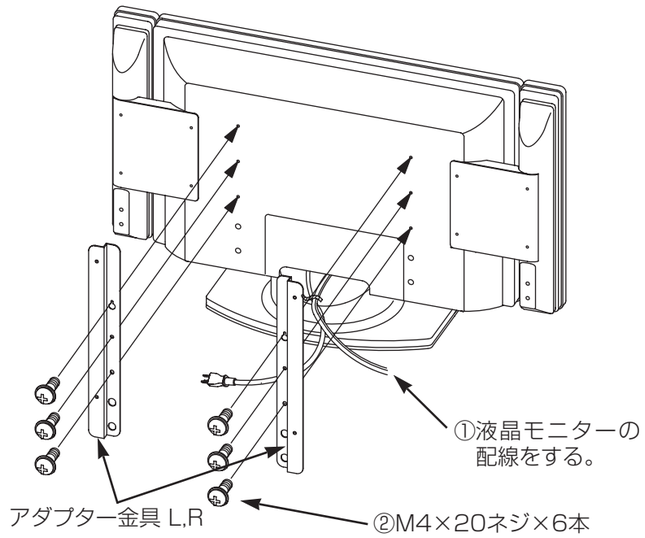

3.AVCステーションを液晶モニターの背面に取付ける。

■ バックキャリアに組立てられたAVCステーションをM6×18ネジ4本で取付けてください。

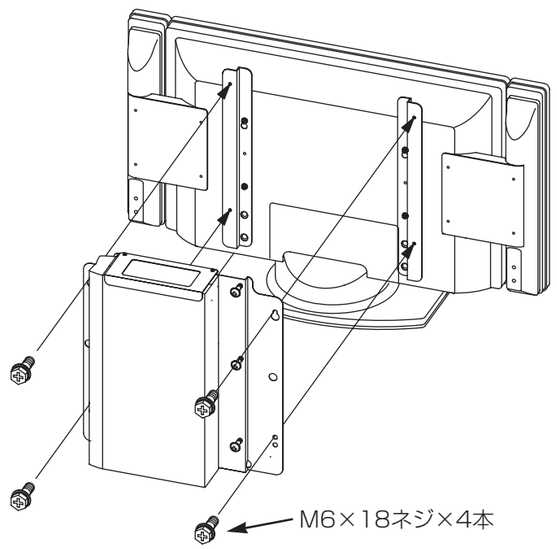

4.配線カバーを取付ける。

① M3×12ネジをAVC取付け金具に仮止めしてください。
② 液晶モニターとAVCステーションのケーブル類を配線してください。
③ 卓上スタンドの回転の支障がないように適度のたるみをもたせて配線を整理してください。
④ 配線カバーの取付け穴に仮止めしたネジを引掛けてください。
⑤ ドライバーで仮止めしたネジを締付けてください。

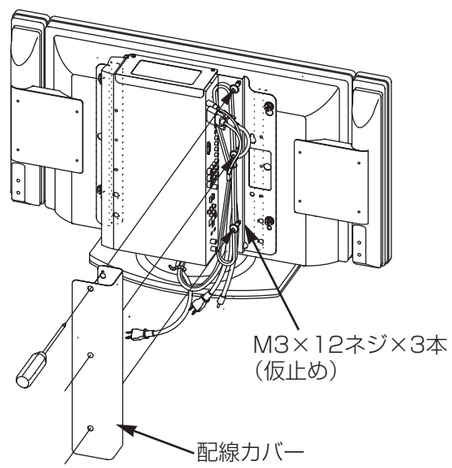

（裏面もご覧ください。）

完成寸法図

W28-L5000

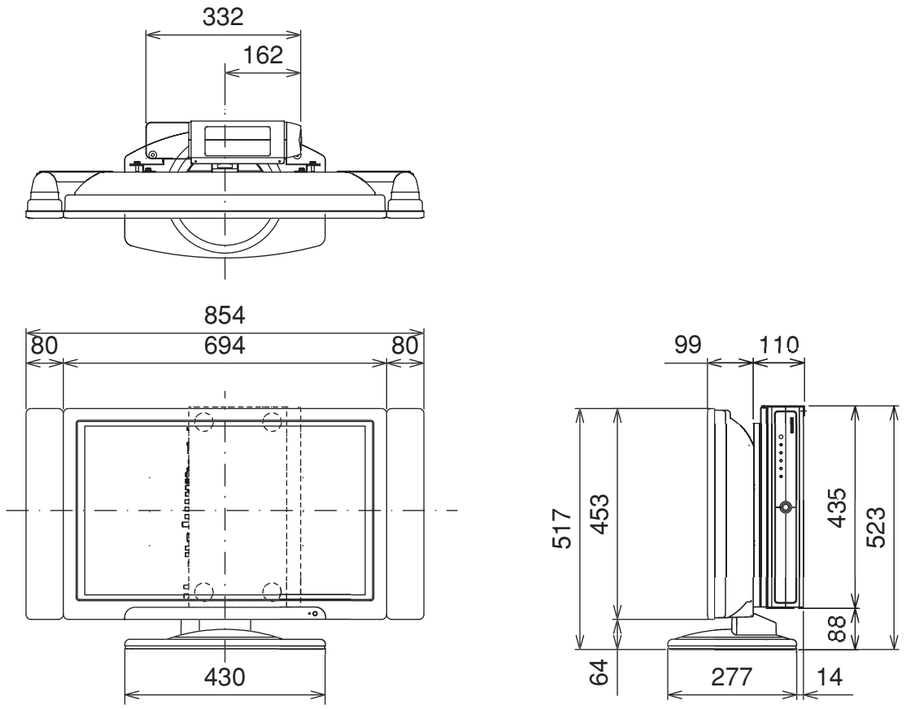

W28-L5000

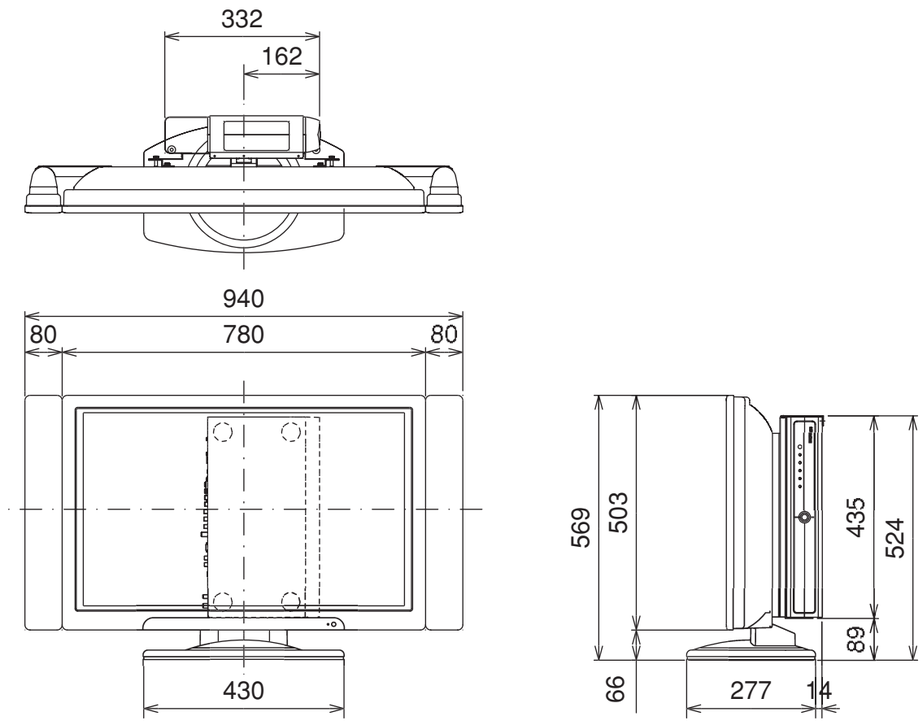

使用上のご注意　安全に正しくお使いいただくために

絵表示について

●製品を安全に正しくお使いいただき、あなたや他の人への危害や財産への損害を未然に防止するために、次のような絵表示をしています。

⚠警告	■この表示を無視して、誤った取り扱いをすると、人が死亡または重傷を負う可能性が想定される内容を示しています。
⚠注意	■この表示を無視して、誤った取り扱いをすると、人が傷害を負う可能性が想定される内容および物的損害の発生が想定される内容を示しています。

△ ■この記号は注意（警告を含む）を促す内容を示します。　⚠ 注意(一般)

⃠ ■この記号は禁止の行為であることを示します。　⃠ 禁止(一般)

● ■この記号は指示の行為であることを示します。　❗ 指示(一般)

⚠注意

■液晶テレビモニターとAVCステーションの通風孔をふさがないでください。また周囲に十分距離をとり通風をさまたげないようにしてください。

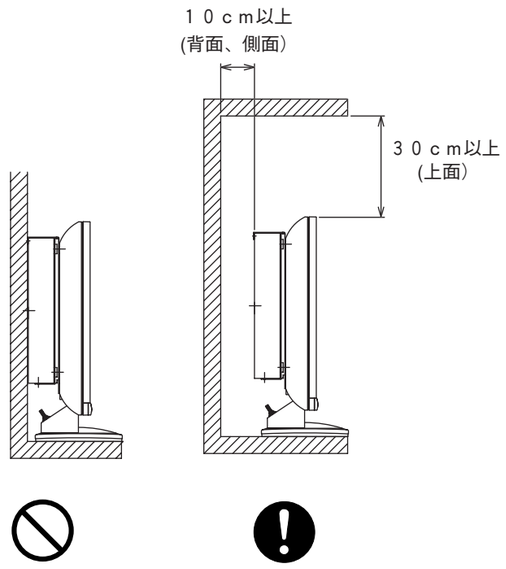

■回転機能付スタンドをご使用の場合には電源コードや信号ケーブルなど配線にたるみを持たせてください。

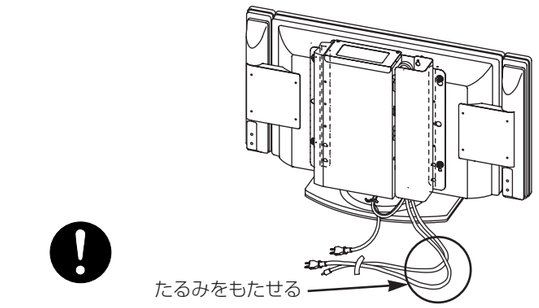

モニターを回転させたとき回転がさまたげられ、配線に傷をつけ、感電や火災の原因になります。

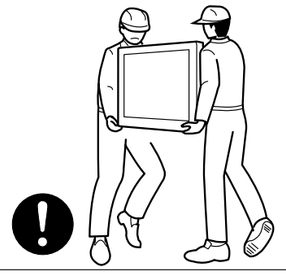

■設置作業は必ず2人以上で行ってください。

重量物が落下してけがの原因になります。

このAVCバックキャリアは株式会社日立製作所の認定を受け、朝日工業株式会社が販売するものです。

朝日工業株式会社

〒441-3111　愛知県豊橋市原町字蔵社88番地

電話（0532）41-2118

（裏面もご覧ください。）

30621011①

Printed in Japan (JE)