取扱説明書

日立レンジフードファン用横幕板

VP-38MMAK-Y形

HITACHI
Inspire the Next

このたびは日立横幕板をお買い上げいただき、まことにありがとうございました。
この取扱説明書をよくお読みになり、正しくお取り付けください。

用途

この横幕板は、レンジ用フードファンの横部をふさぐのに使用するものです。

適用機種

形　名	適　用　機　種
VP-38MMAK-Y	HQ-60M

付属部品

横幕板取付ねじ
- **3本(φ4×8)**
- **1本(φ4×35)**

安全上のご注意

ご使用前に、この「安全上のご注意」をよくお読みのうえ、正しくお使いください。

★ここに示した注記事項は

表示内容を無視して誤った使い方をしたときに生じる危害や損害の程度を、次の表示で区分し、説明しています。

⚠ 警告	この表示の欄は、「死亡または重傷などを負う可能性が想定される」内容です。
⚠ 注意	この表示の欄は、「傷害を負う可能性または物的損害のみが発生する可能性が想定される」内容です。

絵表示の例

⚠	「警告や注意を促す」内容のものです。
⃠	してはいけない「禁止」内容のものです。
❗	必ず実行していただく「指示」内容のものです。

⚠ 注　意

❗ 本体は確実に取り付ける

- 落下によりけがをする恐れがあります。

❗ 取り付けの際は、必ず手袋を着用する

- 部品の切り口や角で、けがをする恐れがあります。

取り付けかた

(1) アンダーカバーを外します。
アンダーカバー止めねじ(2本)をドライバーで外します。後部の引掛部から外すと、アンダーカバーは本体より取り外せます。(アンダーカバーを手で支えながら外してください。)

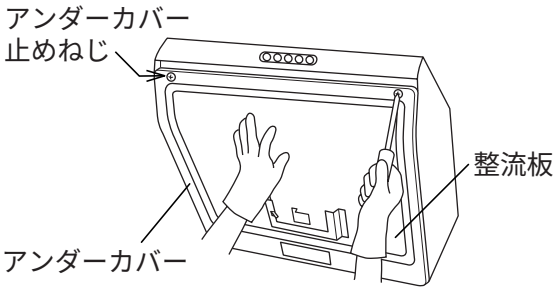

(2) 横幕板を本体上面に、付属の取付ねじⒶ、Ⓑ 2本で本体内部より取り付けてください。(強度が弱い場合は、取付ねじⒸにて壁面固定してください。)

ご注意

- 横幕板取付部がハーフカットにてふさがっている場合は、ドライバーとハンマーにて打ち抜いてください。
- 横幕板取付時、横幕板取付穴部Ⓐ (左右共)の穴がふさがる場合は、取付ねじⒷのみで固定し、取付ねじⒶは不用となります。

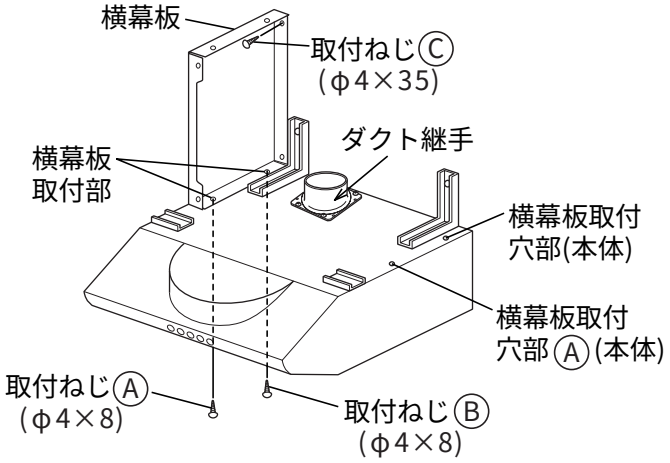

(3) 締付金具を固定している給気ボックス固定ねじ(左右各1本)を本体内側からゆるめ、給気ボックスを前より差し込んだあと、給気ボックス固定ねじを締め付け給気ボックスを固定してください。取付ねじⒹにて横幕板を取り付けてください。

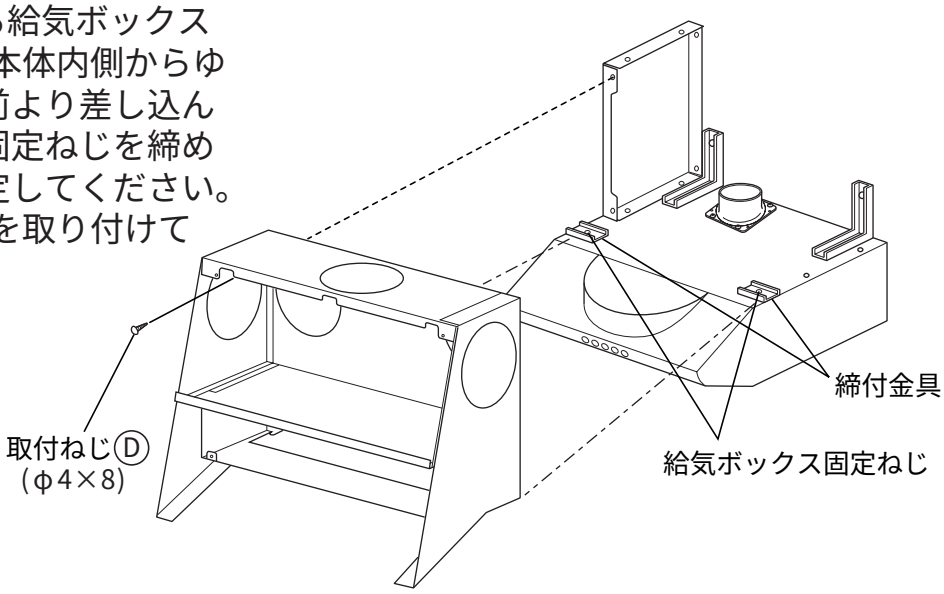

お客様メモ
後日のために記入しておいてください。
サービスを依頼されるとき、お役に立ちます。

購入店名 **電話 (　　)　　-**

ご購入年月日 **平成　　年　　月　　日**

日立 ホーム＆ライフソリューション株式会社
〒105-8410 東京都港区西新橋2-15-12
電話(03)3502-2111

株式会社 日立産機システム
〒101-0022 東京都千代田区神田練塀町3番地AKSビル
電話(03)4345-6000(代)

株式会社 日立空調システム
〒101-0041 東京都千代田区神田須田町1-23-2
電話(03)3255-7271

日立ライティング株式会社
〒101-0041 東京都千代田区神田須田町2-5-2
電話(03)3255-5255

3-J4026-9B　　M4(AP)