BB0058528

台所リモコン

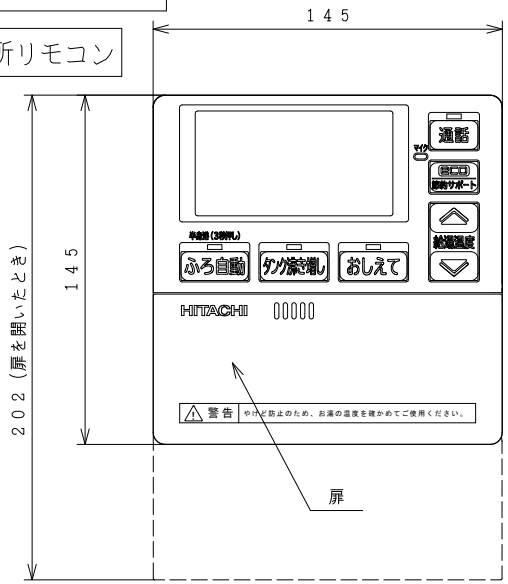

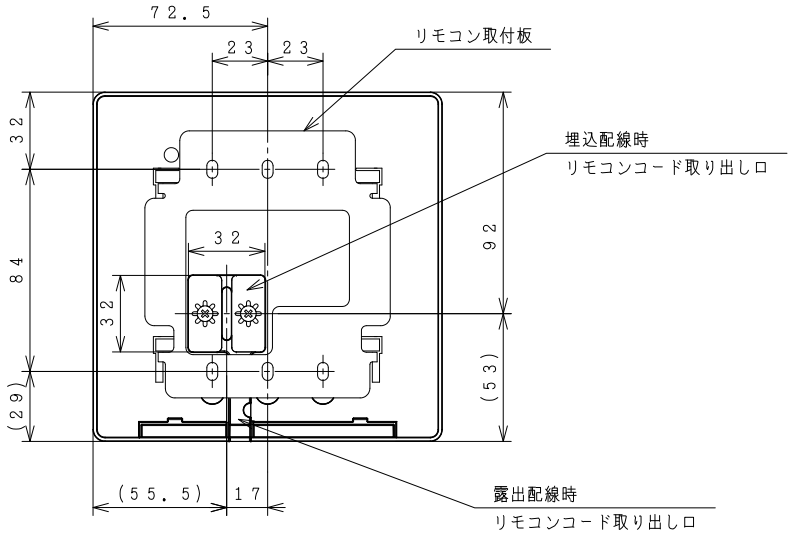

リモコン取付寸法
（リモコン裏面から見る）

ふろリモコン

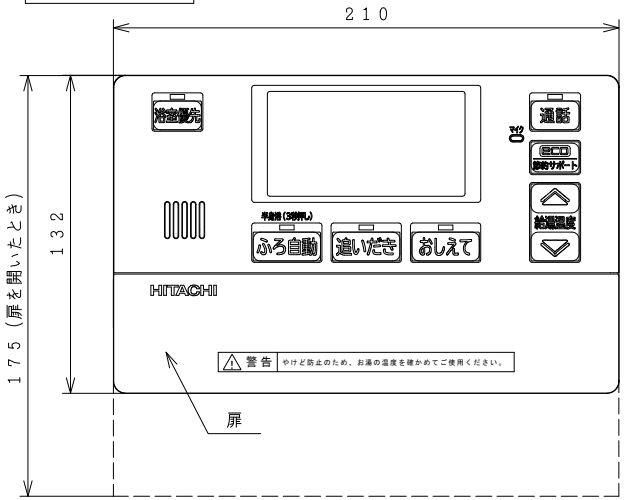

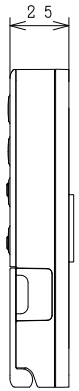

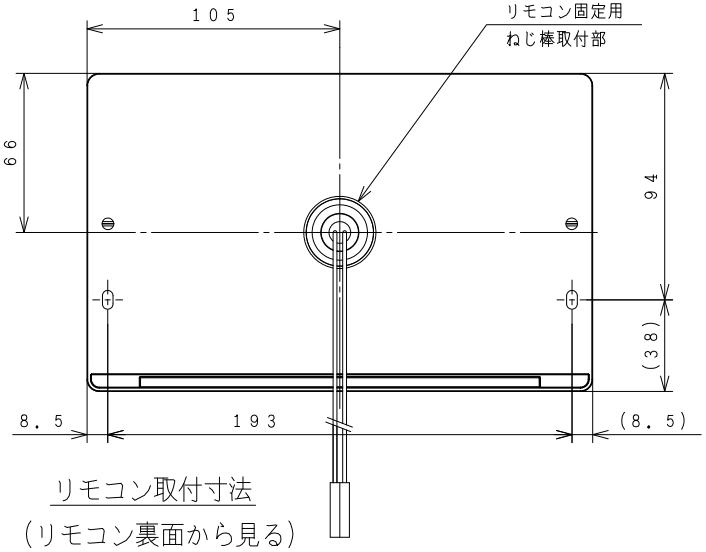

リモコン取付寸法
（リモコン裏面から見る）

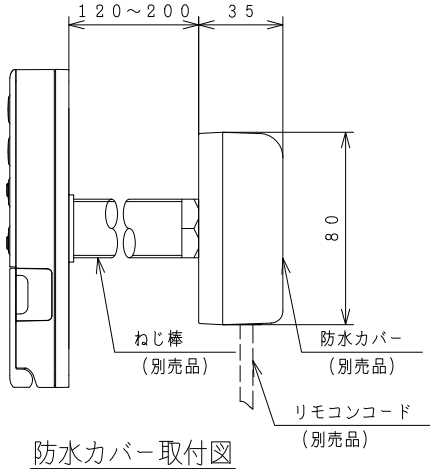

防水カバー取付図

	SIGNATURE	DATE
DWN.	Y. Koto	2019-09-07
CHKD.	T. Kitamura	2019-09-09
APPD.	T. Kitamura	2019-09-09

PROJECTION | SCALE NTS | TITLE インターホンリモコン BER-S1FA 外形寸法図

Hitachi Global Life Solutions, Inc.
Tokyo Japan

TOCHIGI DWG. No. 3YAA BB0058528

REGD. REGD 2019 0909

001