日立全自動電気洗濯機用
全自動専用設置台UP-D2組立説明書

このたびは、日立全自動専用設置台をお買い上げいただき、まことにありがとうございます。
この組立説明書をよくお読みになり、正しくご使用ください。(洗濯機本体の据付説明書もご覧ください)
●この全自動専用設置台は、洗濯機の置き台として使用するほか、防水パンが小さい場合や水栓が邪魔なときなど、洗濯機の脚を防水パンから出して据え付けるときに使用します。

部品の種類

●次の部品がそろっているかお確かめください。

底板(1個)	脚(4個)	キャップ(4個)	ゴムアシキャップ(高さ調整用) 3mm×2個 5mm×2個	ねじ(4本)(ドライバーの推奨の番手：3番)	エッジガード(2個) 接着剤(1個)

タイプ別適合一覧表

●それぞれ、四隅には取り付け用の穴が2か所あいています。
お買い上げいただいた本体に合わせて、取り付け位置を変更してご使用ください。

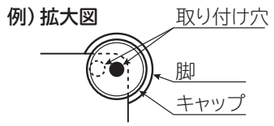

	脚とキャップの取り付け位置(黒丸部分が取り付け位置)	適合機種
Ⅰタイプ	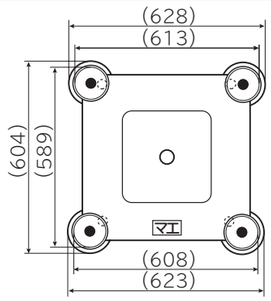	本体幅(※1)610mm以下のタテ型タイプ
Ⅱタイプ	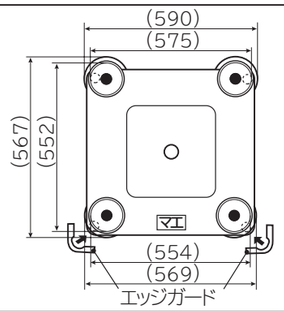	本体幅(※1)570mm以下のタテ型タイプ
Ⅲタイプ	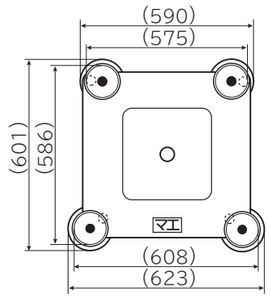	奥行き600mmのドラムタイプ

※1　外形寸法ではなく、手掛けおよび排水ホースを含まない本体幅寸法となります。カタログ等でご確認ください。

組み立てかた

Ⅰ、Ⅲタイプの場合

●底板に脚、キャップをねじで取り付けます。
（4か所）

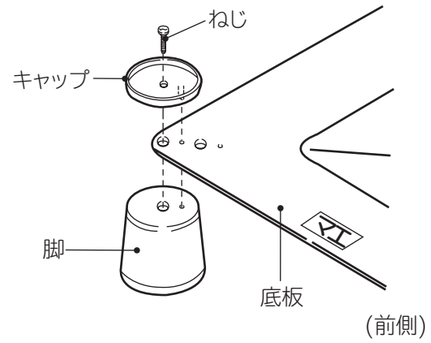

Ⅱタイプの場合

●エッジガードを曲げ、付属の接着剤を塗布してから、前側の両角に脚と底板ではさみ込んで固定します。
●底板に脚、キャップをねじで取り付けます。
（4か所）

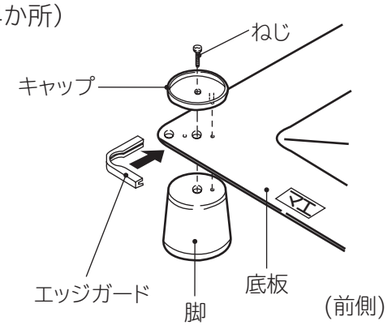

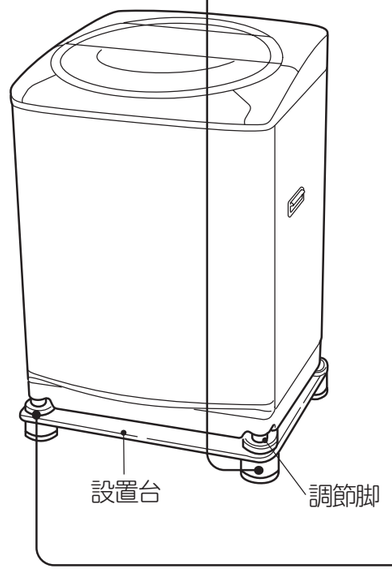

防水パンをまたいで据え付ける場合

●図のように前側の調節脚で高さを調節して、水平に据え付けてください。

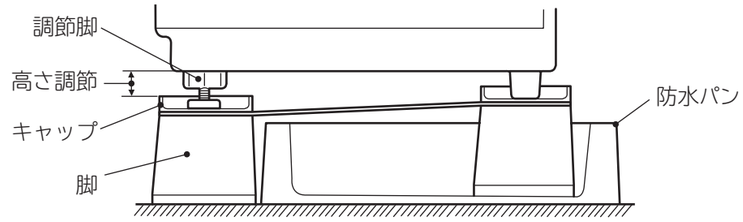

左側の固定脚の調節

●脚とキャップの間にゴムアシキャップをはさんで、本体の水平を調節してください。

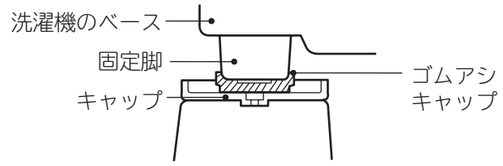

据え付けが終わったら、洗濯機本体の脚4か所が確実にキャップの内側に入っていることを確認してください。

ご注意
●ねじの大きさにあったサイズのドライバーを使用してください。(推奨の番手：3番)
適正なサイズのドライバーを使用しないとねじの頭が潰れてしまう場合があります。
●底板を使用してください。使用しないと事故や故障の原因になります。
●ベンジン、シンナー、クレンザー、ワックスなどでお手入れをしないでください。
変色や変形の原因になります。

日立グローバルライフソリューションズ株式会社
〒105-8410　東京都港区西新橋2-15-12
電話（03）3502-2111

3-D5968-2J
J3(HEC)