主要部品

	部品名	材　質
1	トッププレート	結晶化ガラス(ブラック)
2	ワク前、後、左、右	ステンレス
3	排気カバー	琺瑯
4	操作メイハン	ポリエステルフィルム

特定安全IH調理器適合品
可燃物等からの離隔距離(cm)

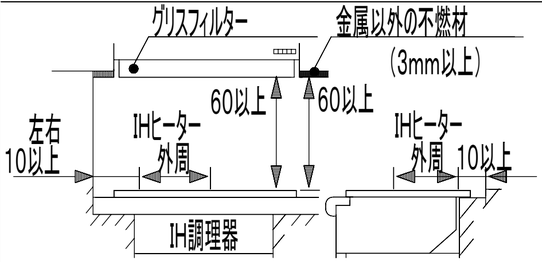

周囲の壁が不燃材の場合:本体外周から0cm以上

仕　様　(電力の数値は定格消費電力を示す)

型　式		HT−40B
定　格		単相200V−4.0kW
質　量		約9.5kg
ヒーター	左ヒーター	鉄・ステンレス鍋　3.0kW　IH
	右ヒーター	鉄・ステンレス鍋　2.0kW　IH
火力調節	左ヒーター	鉄・ステンレス鍋　100W相当〜3.0kW
	右ヒーター	鉄・ステンレス鍋　100W相当〜2.0kW
コード		3芯キャブタイヤコード、長さ0.7m
プラグ容量		単相200V用 250V−20A (接地極付き)

平面図

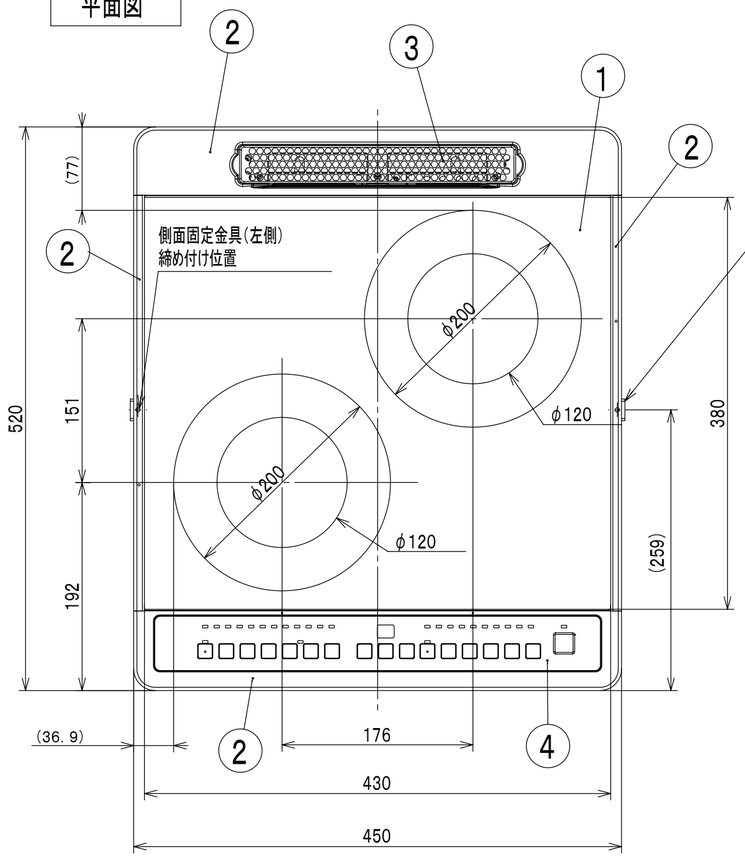

背面図

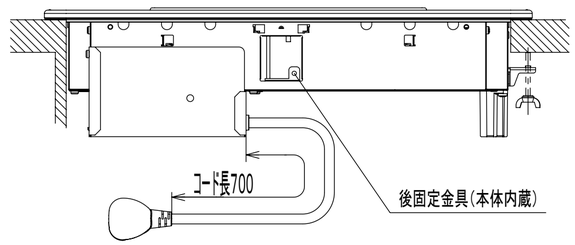

システムキッチン加工寸法図

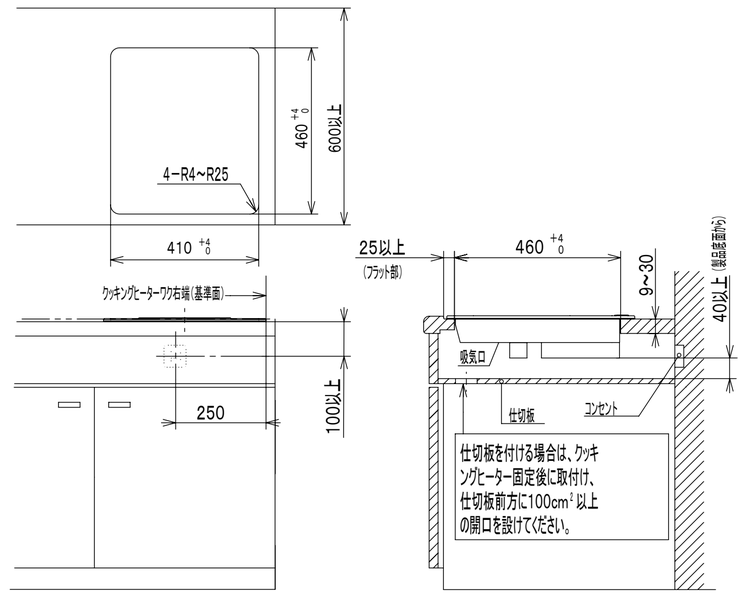

正面図

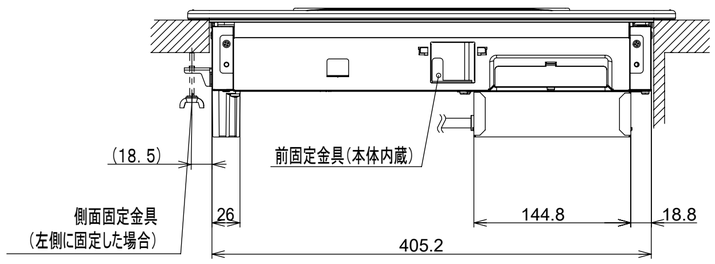

側面図

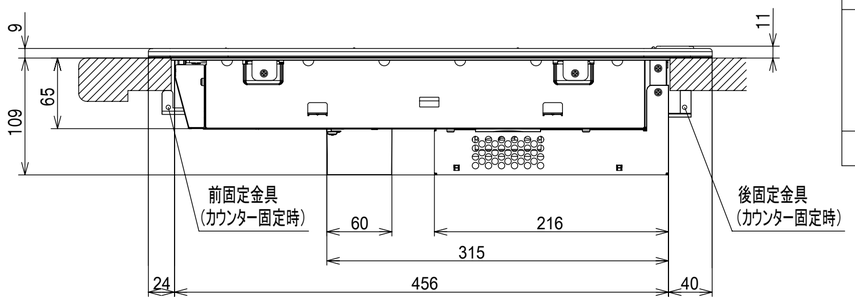

[本体の固定について]
本体をカウンターに固定する際は、前固定金具と後固定金具の2ヶ所で固定してください。
前固定金具で固定できない場合は、同梱の側面固定金具(カウンター右または左側に固定)と後固定金具の2ヶ所で固定してください。

特定安全IH調理器	適合(JEMA自主基準に適合)

HT−40B	品名 クッキングヒーター寸法図	尺度	N.T.S
日立グローバルライフソリューションズ(株)			