主要部品

	部品名	材　質
1	トッププレート	結晶化ガラス(シルバー)
2	ワク前、後、左、右	ステンレス
3	サッシスペーサー	ナイロン樹脂(ライトグレー)
4	吸・排気カバー	アルミ
5	化粧パネル	PC＋PET樹脂(シルバー)
6	ソウサパネル	ABS樹脂(グレー)
7	サイドパネル	PBT＋PET樹脂(ブラック)
8	ルーバー	PCM鋼板(ブラック)
9	オーブンガラス	強化ガラス(ブラック)
10	オーブンハンドル	PBT+PET樹脂(シルバー塗装)

システムキッチン加工寸法図

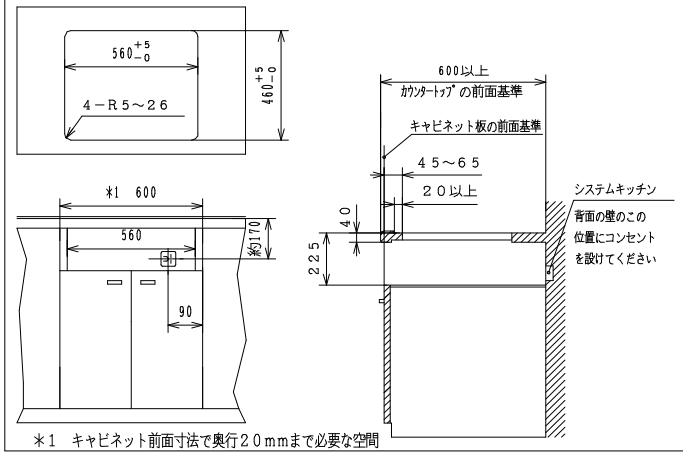

＊1　キャビネット前面寸法で奥行20mmまで必要な空間

		仕　様
型　式		HT-E10TFS
定　格		単相200V-5.8kW　＊4.8kWに切替え可能
質　量		約26.3kg
ヒーター	左ヒーター	鉄・ステンレス鍋　3.0kW　IH
	右ヒーター(オールメタル対応)	鉄・ステンレス鍋　3.0kW　IH アルミ・銅鍋　2.6kW　IH
	中央ヒーター	鉄・ステンレス鍋　2.0kW　IH
	オーブン	シーズヒーター、(上)1.2kW・(下)1.2kW 触媒ヒーター　250W
火力調節	左ヒーター	鉄・ステンレス鍋　100W相当〜3.0kW ・オーブンを使用した場合 最大電力が1.6kWまで下がり、電力を制限
	右ヒーター	鉄・ステンレス鍋　100W相当〜3.0kW アルミ・銅鍋　100W相当〜2.6kW
	中央ヒーター	100W相当〜2.0kW
	オーブン	オーブン:140〜280℃10段階温度調節 魚焼き:600W相当〜1.2kW
オーブン寸法		幅280×奥行360×高さ124mm(ヒーター有効高さ59mm)
付属品		天ぷら鍋
コード		3芯キャブタイヤコード、長さ0.7m
プラグ容量		単相200V用　250V-30A (接地極付き)

平面図

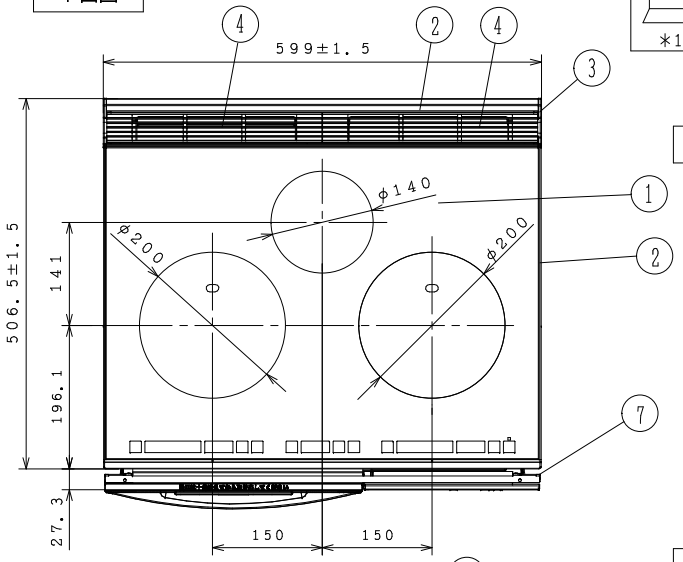

背面図

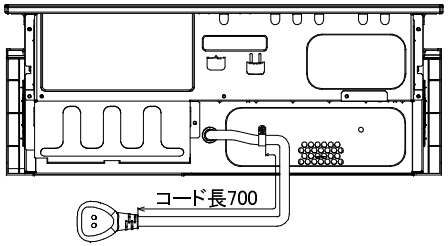

正面図

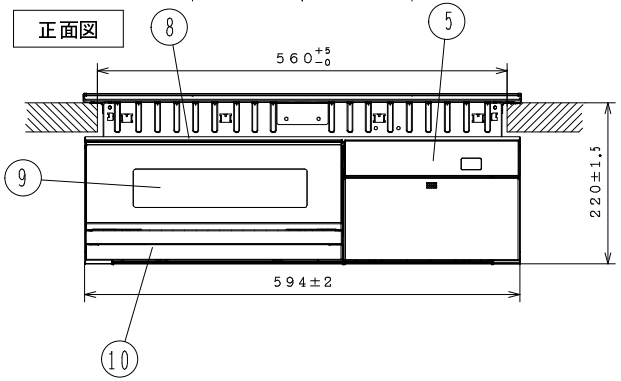

側面図

パネル開閉時

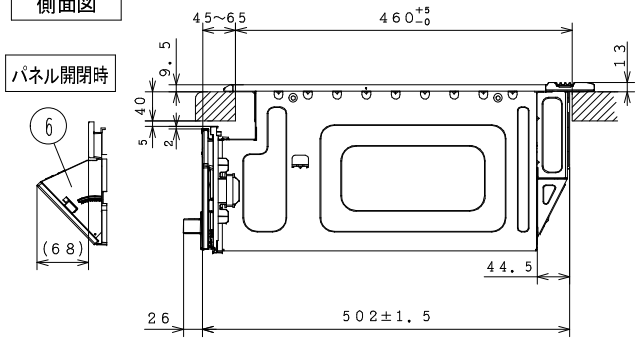

HT-E10TFS	品名 クッキングヒーター寸法図	尺度	N.T.S
日立アプライアンス(株)			